ПБЮМ 8.155.341

3.2/(√)

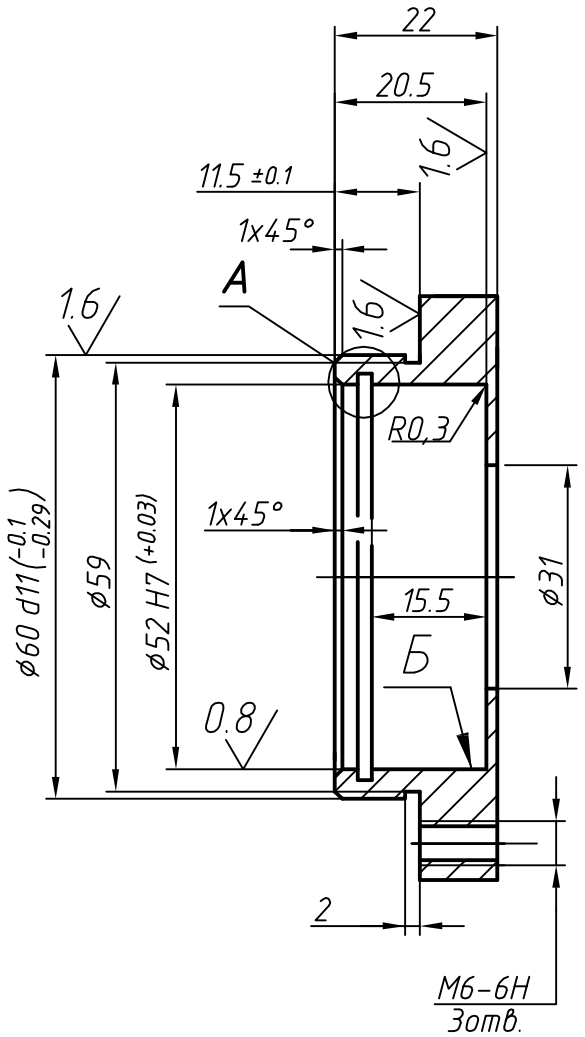

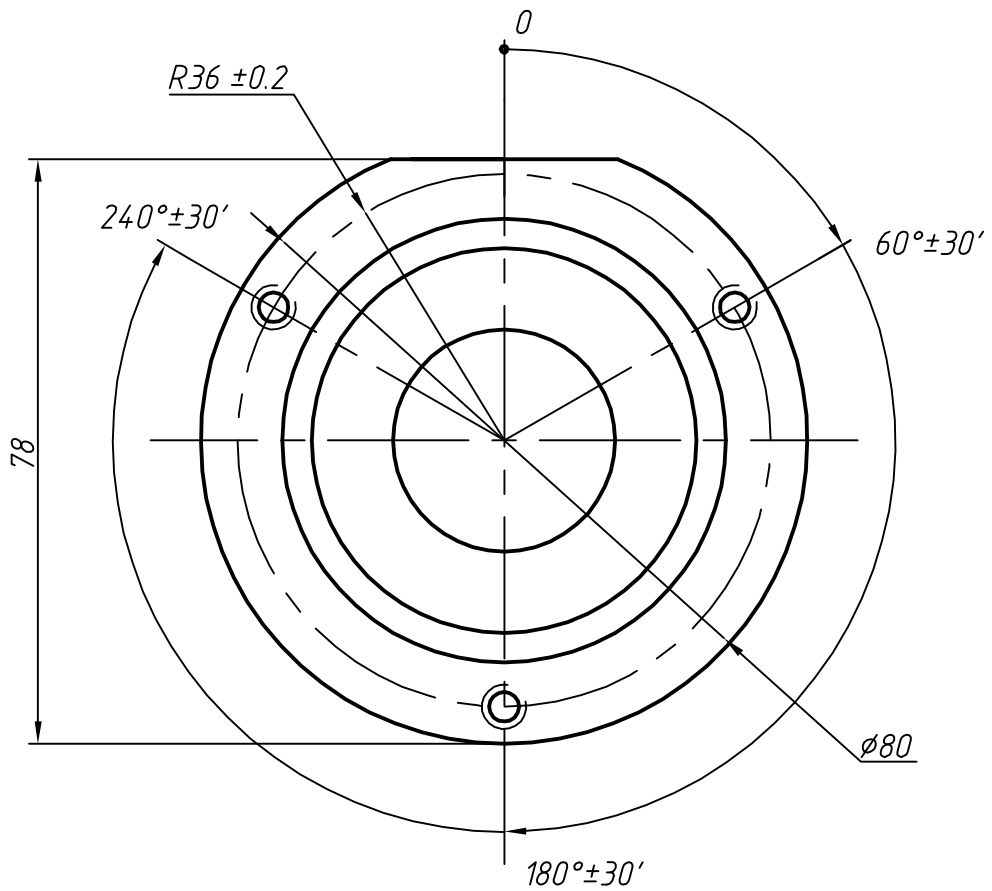

A(2:1)

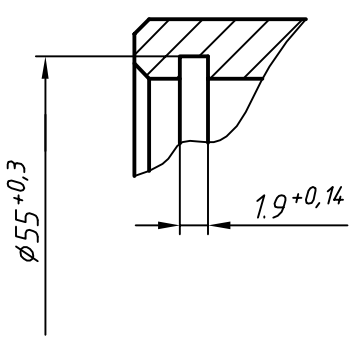

1. H14, h14, ±IT14/2
2. Покрытие Ц6-9Хр. кроме поверхности "Б".

					ПБЮМ 8.155.341			
Изм.	Лист	N докум.	Подп.	Дата	КРЫШКА	Лит.	Масса	Масштаб
Разраб.		Урядов				А	0,34	1:1
Пров.		Старков				Лист	Листов 1	
Т.контр.								
Н.контр.					Сталь 3 ГОСТ 380-94			
Утв.								

Перв. примен. ПБЮМ 4.314.036

Справ. N°

Подп. и дата | Инв. N° дубл. | Взам. инв. N° | Подп. и дата | Инв. N° подл.

Копировал | Формат