ФСНМ.382419.001.00 ВО

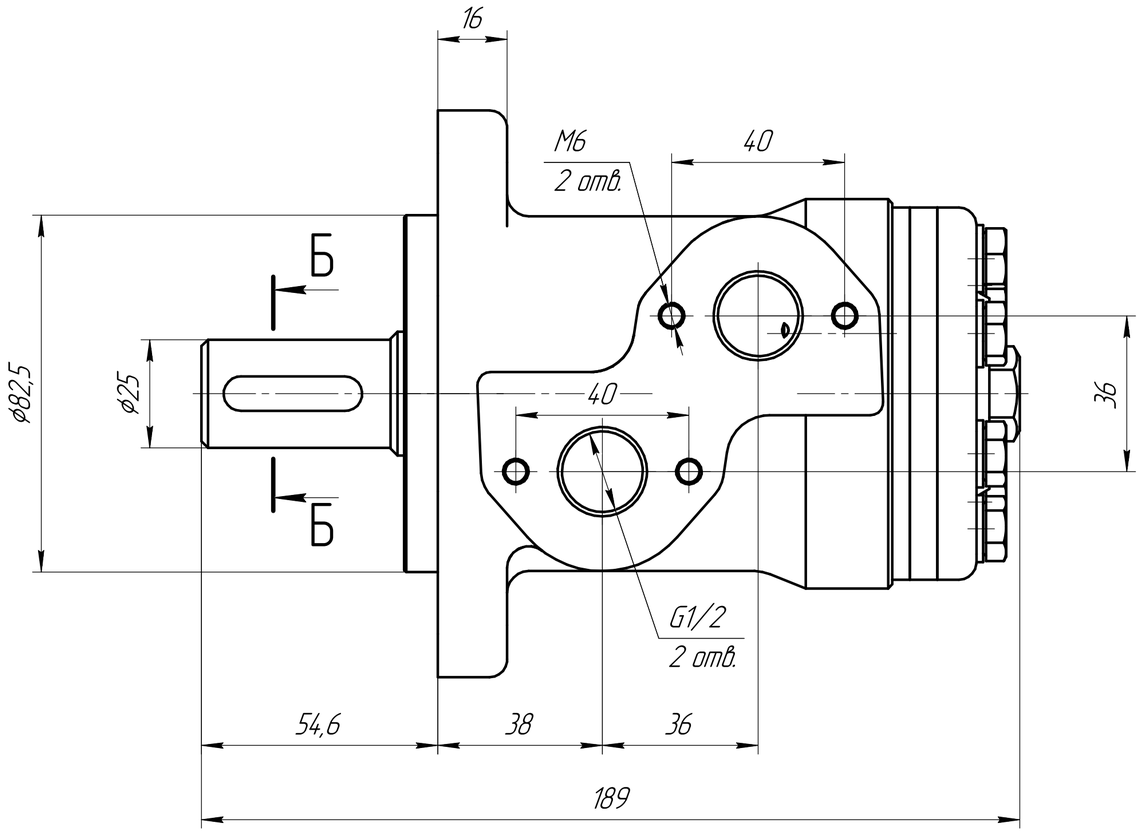

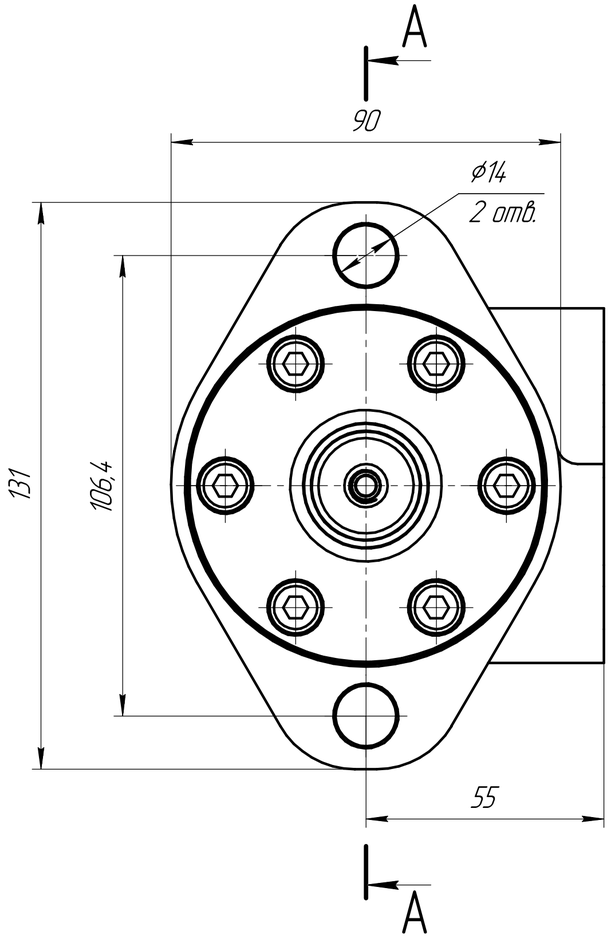

Изометрический вид (1:2)

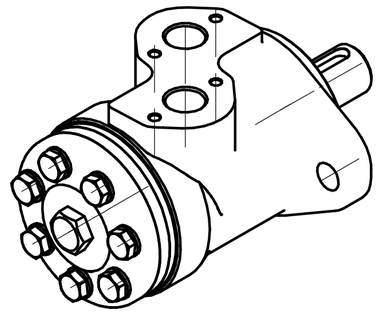

А–А

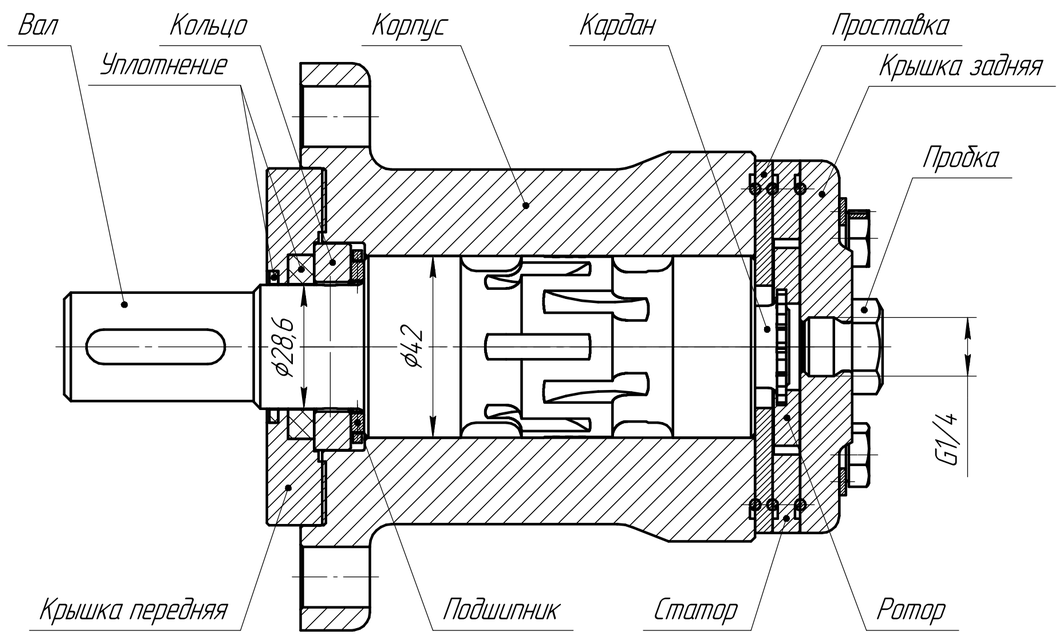

Б–Б(2:1)

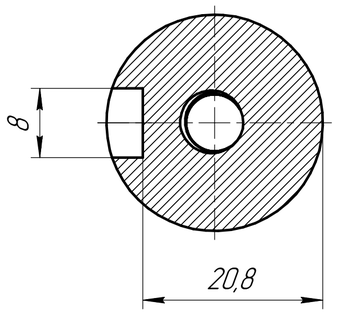

Технические характеристики

Рабочий объем – 25 см^3.
Тип вала – цилиндрический 25 мм.
Максимальная частота вращения – 1600 об/мин.
Максимальный крутящий момент – 33 Нм.
Максимальная мощность – 4,5 кВт.
Максимальный перепад давления – 100 бар.
Максимальный расход масла – 40 л/мин.
Максимальное давление на входе без нагрузки – 10 бар.
Минимальный крутящий момент на входе при максимальном перепаде давления – 30 Нм.

Технические требования

Размеры для справок

					ФСНМ.382419.001.00 ВО			
Изм.	Лист	№ докум.	Подп.	Дата	Гидромотор	Лит.	Масса	Масштаб
Разраб.				29.09.25		Э	5,21	1:1
Пров.				29.09.25	Чертеж общего вида			
Т.контр.						Лист	Листов 1	
Н.контр.				29.09.25				
Утв.				29.09.25				

Перв. примен. | Справ. № | Подп. и дата | Инв. № дубл. | Взам. инв. № | Подп. и дата | Инв. № подл.

Копировал | Формат А2