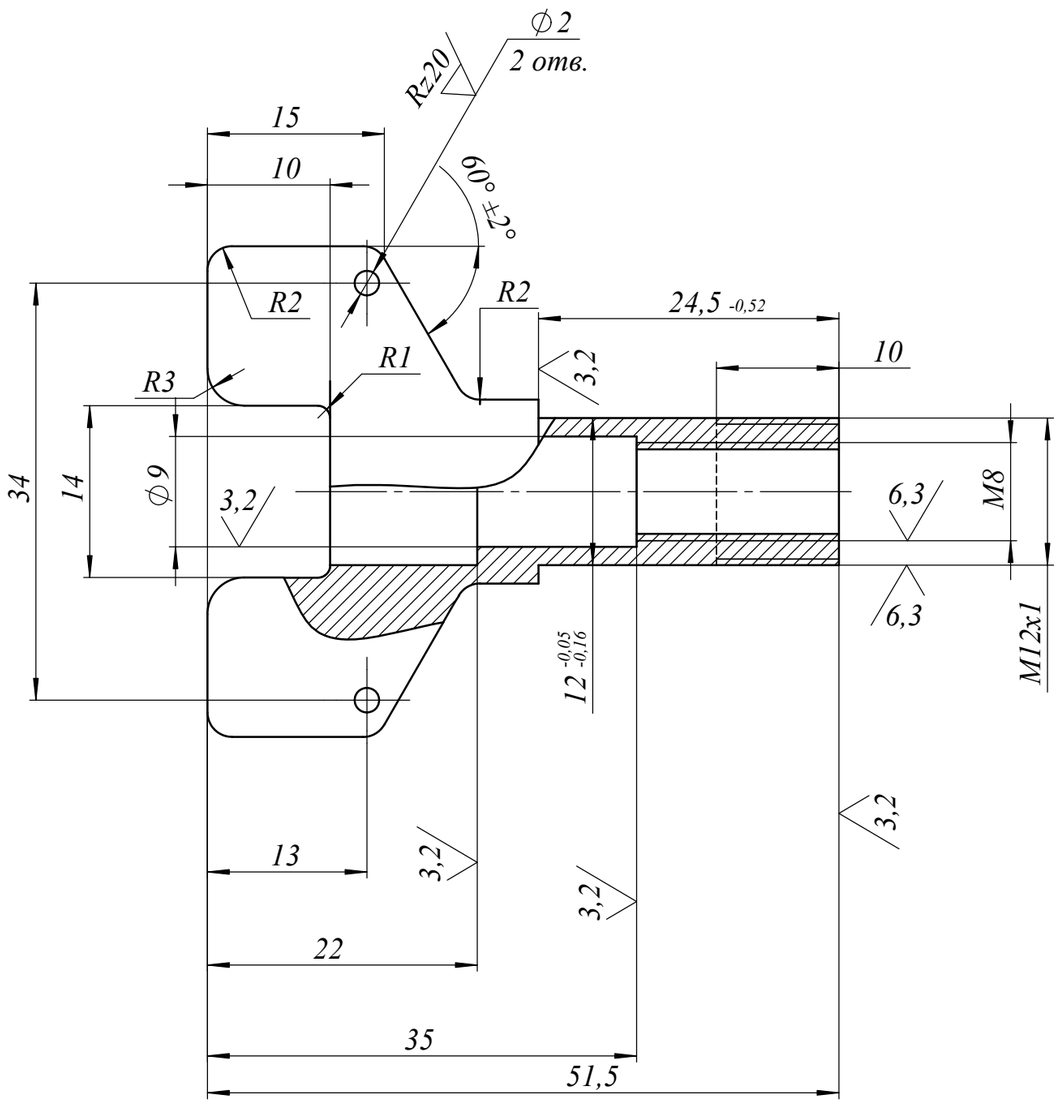

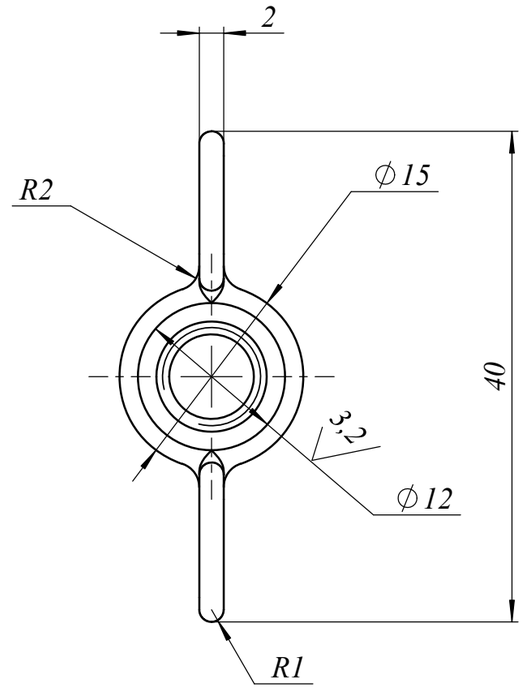

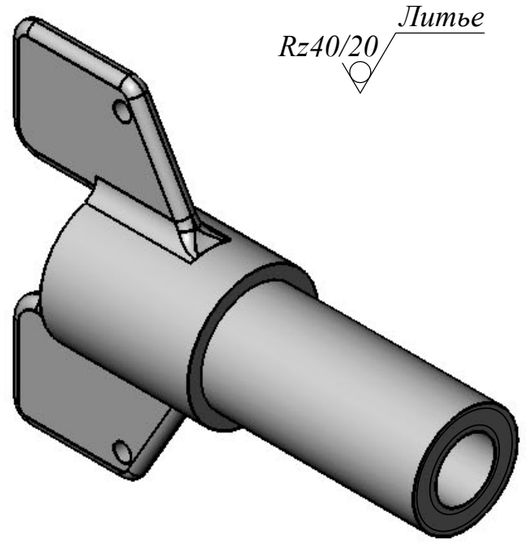

1. Отливка I группы по ОСТ4 ГО.021.193.
2. Неуказанные предельные отклонения литейных размеров - Л3 ОСТ4 ГО.010.025.
3. Неуказанные литейные радиусы - 1мм.
4. Литейные уклоны до 1°.
5. Покрытие: Н9.Х.
6. * Размер после покрытия.
7. Остальные технические требования по ОСТ4 ГО.010.014.

					АВ8.938.007			
Изм.	Лист	№ докум.	Подп.	Дата	Гайка - барашек	Лит.	Масса	Масштаб
Разраб.		Афонина		14.02.2021			37,5 г	2:1
Пров.						Лист 1	Листов 1	
Т. контр.								
Н. контр.					Сплав ЛЦ16К4 ГОСТ 17711			
Утв.								

Подпись и дата | Инв. № дубл. | Взам. инв. № | Подпись и дата | Инв. № подл.