SET-wb115-2-01

Ra3,2 (√)

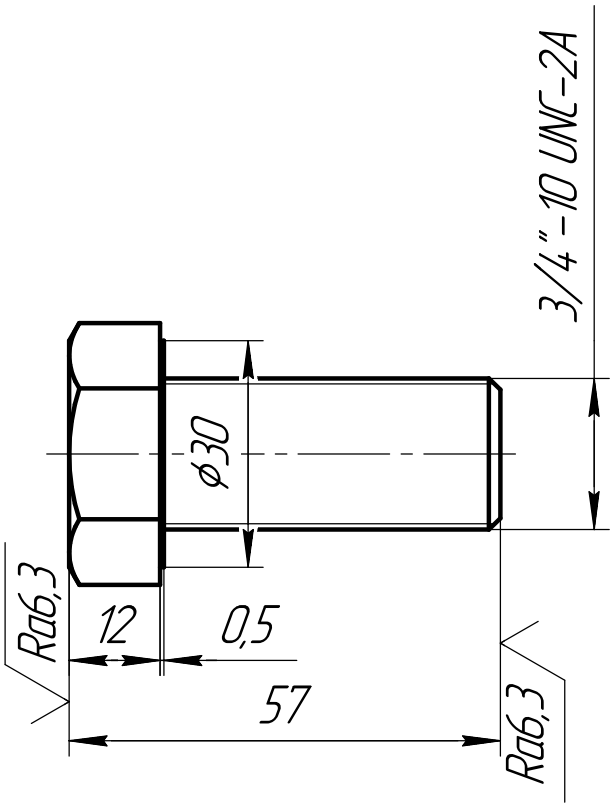

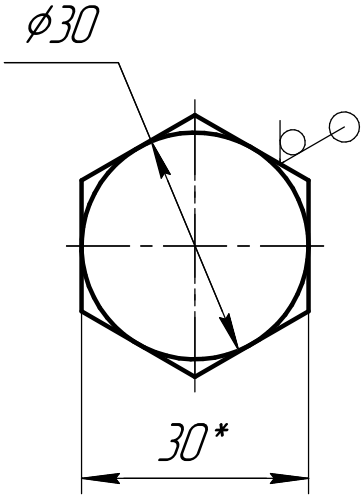

1 HRC 32...39.
2 Покрытие Ц9хр.
3 H14, h14, $\pm \frac{IT14}{2}$.
4 Остальные ТТ по ОСТ 35-03-86.

Изм.	Лист	№ докум.	Подп.	Дата	SET-wb115-2-01			
Разраб.					Болт	Лит.	Масса	Масштаб
Пров.								1:1
Т.контр.						Лист	Листов 1	
Н.контр.					Шестигранник 30 ГОСТ 8560-78 / 30ХГСА ГОСТ 4543-2016			
Утв.								

Перв. примен. | Справ. № | Подп. и дата | Инв. № дубл. | Взам. инв. № | Подп. и дата | Инв. № подл.

Копировал | Формат А4