Перв. примен.

Справ. №

Подп. и дата

Инв. № дубл.

Взам. инв. №

Подп. и дата

Инв. № подл.

Ra3,2

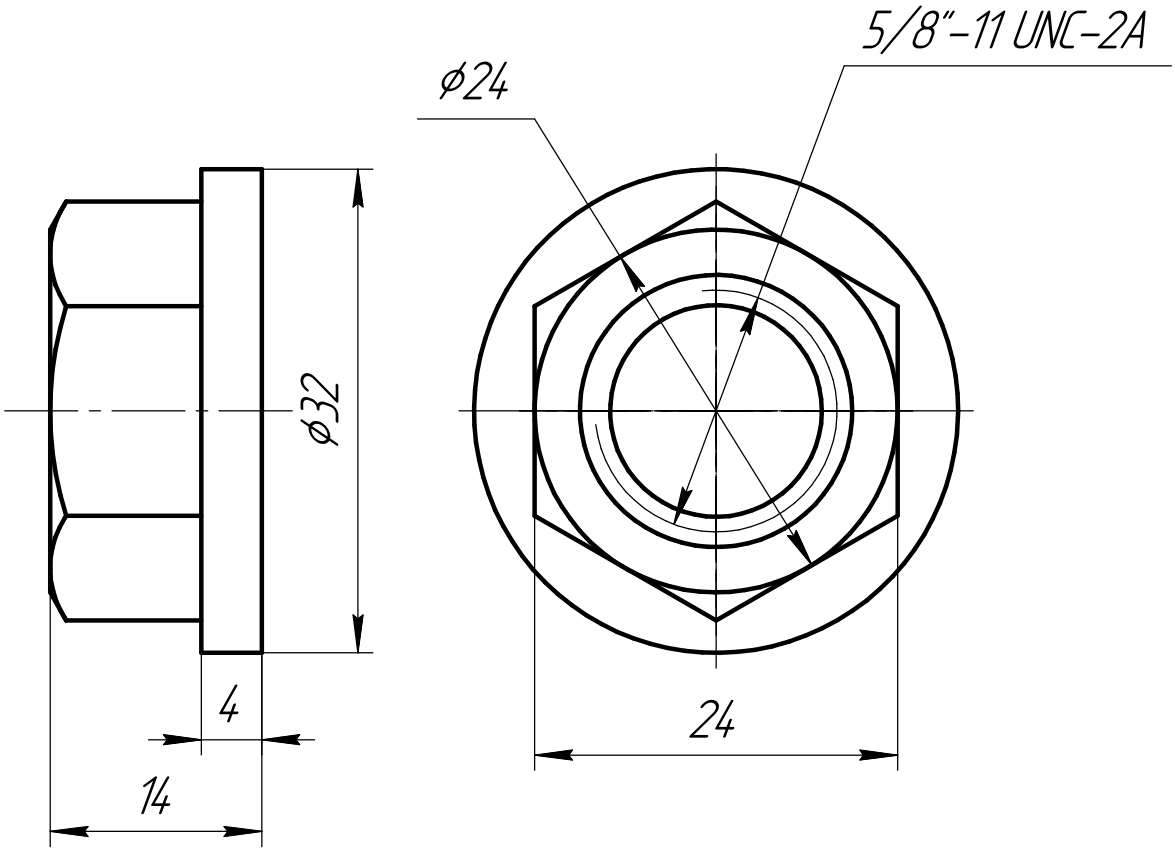

1 Покрытие Ц9.

2 H14, h14, $\pm \frac{IT14}{2}$.

3 Остальные ТТ по ОСТ 35-03-86.

Изм.	Лист	№ докум.	Подп.	Дата
Разраб.				
Пров.				
Т.контр.				
Н.контр.				
Утв.				

Гайка

Круг $\frac{\text{В1-35 ГОСТ 2590-2006}}{\text{20 ГОСТ 1050-2013}}$

Лит.	Масса	Масштаб
		2:1
Лист	Листов 1	

Копировал

Формат А4