10DD.01800.02

√50 (√)

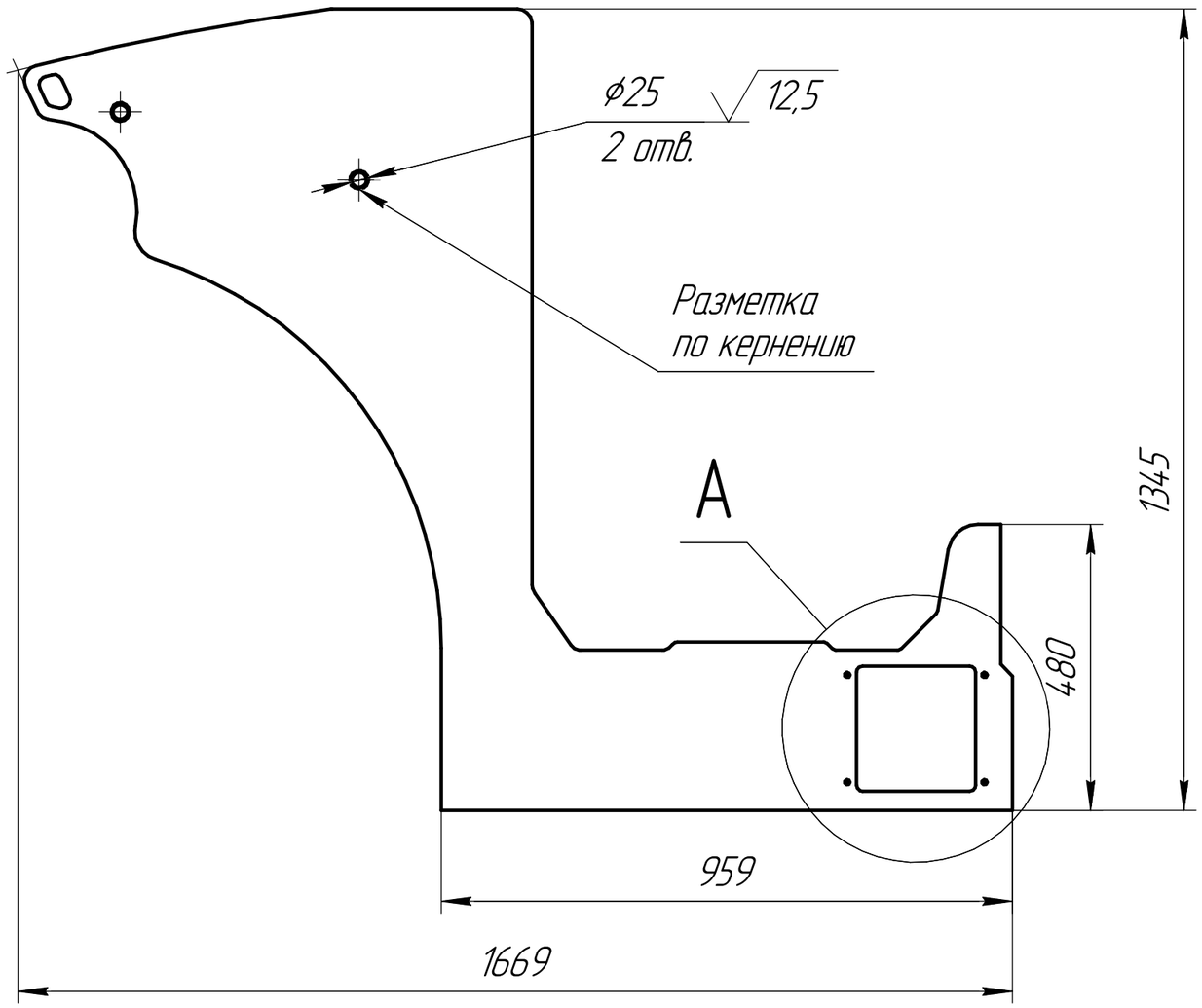

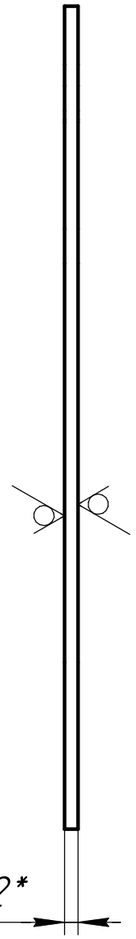

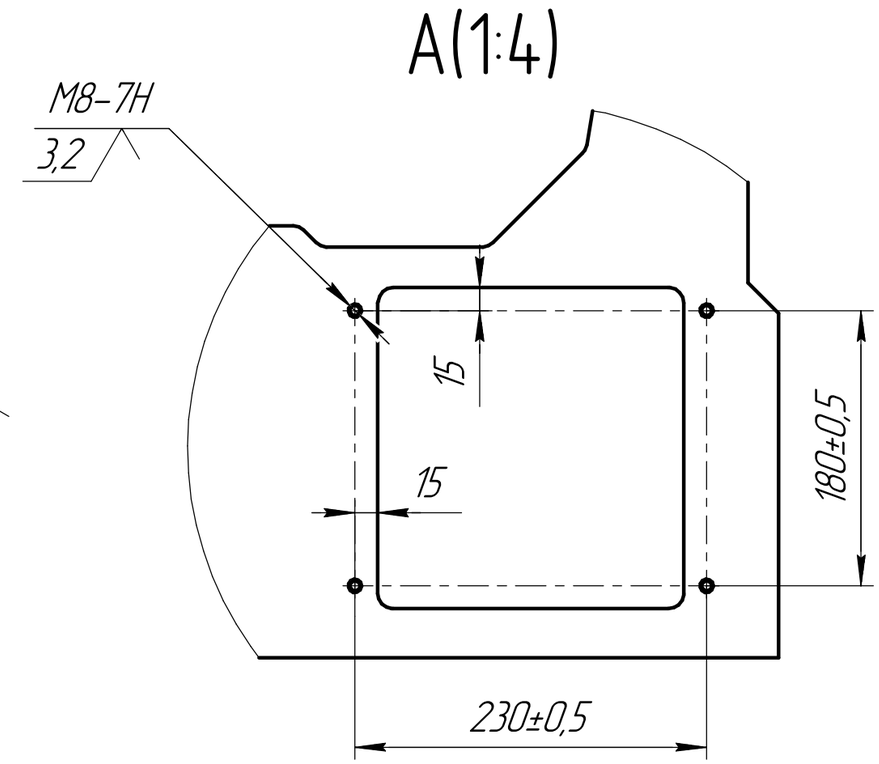

1. * Размеры для справок.
2. Общие допуски по ГОСТ 30893.2 – cL.
3. Предельные отклонения размеров и качество поверхности реза П1111 по ГОСТ 14792-80..

Изм.	Лист	№ докум.	Подп.	Дата
Разраб.		Смирнов А.Б.		29.11.2017
Пров.				
Т.контр.		Ботвинов А.Л.		
Н.контр.				
Утв.				

10DD.01800.02

Боковина задней рамы

Лит.	Масса	Масштаб
	124,15	1:10
Лист	Листов 1	

Лист Б-ПН-0-22 ГОСТ 19903-74 / Ст3кп 2-св ГОСТ 14637-89

ДМ завод Дорожных Машин

Копировал

Формат А3

Перв. примен. | Справ. № | Подп. и дата | Инв. № дубл. | Взам. инв. № | Подп. и дата | Инв. № подл.