10DD.01.800.01

√50 (√)

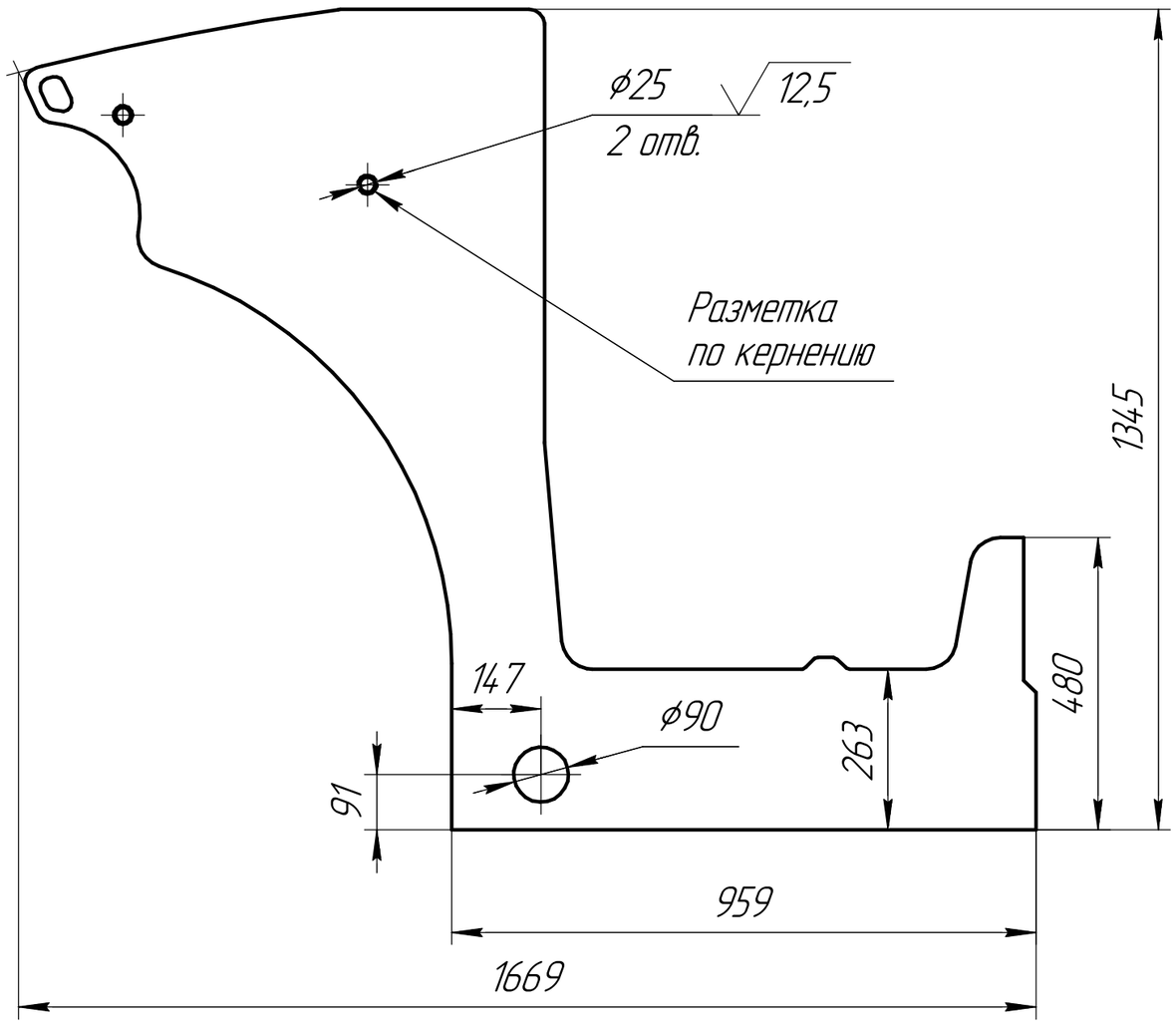

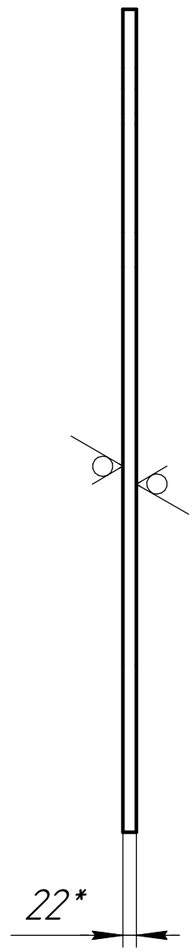

Вид в изометрии

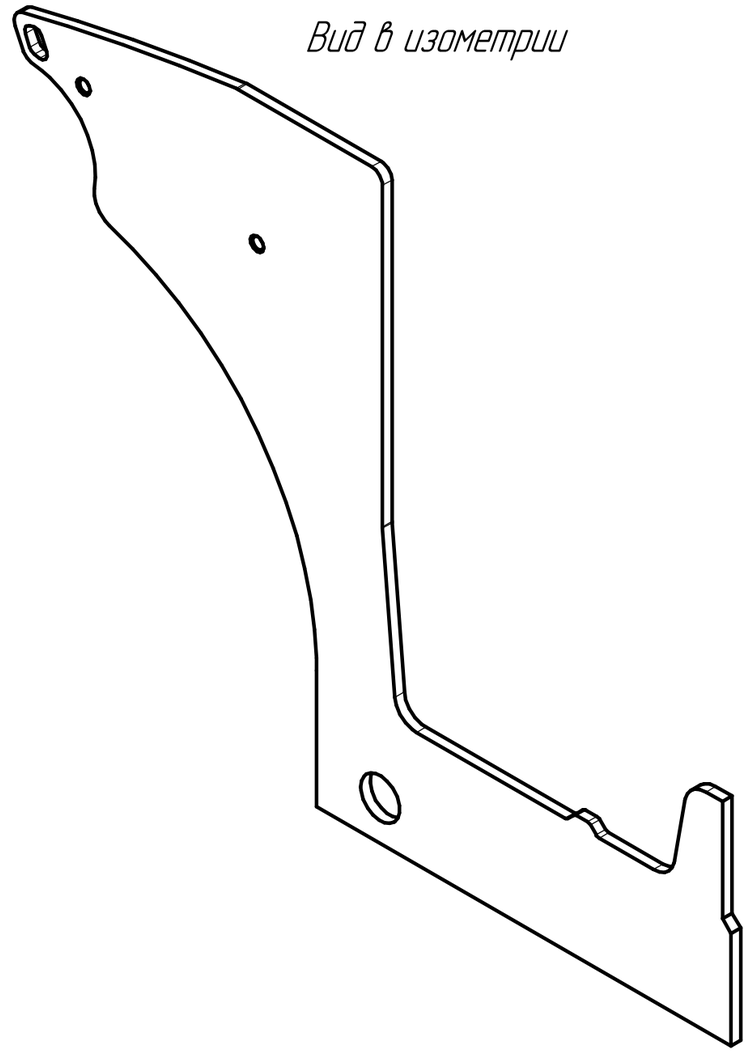

1. * Размеры для справок.
2. Общие допуски по ГОСТ 30893.2 – cL.
3. Предельные отклонения размеров и качество поверхности реза П1111 по ГОСТ 14792-80.

Изм.	Лист	№ докум.	Подп.	Дата
Разраб.		Смирнов А.Б.		26.06.2017
Пров.				
Т.контр.		Ботвинов А.Л.		
Н.контр.				
Утв.				

10DD.01.800.01

Боковина задней рамы

Лит.	Масса	Масштаб
	129,52	1:10

Лист | Листов 1

Лист Б-ПН-0-22 ГОСТ 19903-74 / Ст3кп 2-св ГОСТ 14637-89

ДМ завод Дорожных Машин

Копировал

Формат А3

Перв. примен.

Справ. №

Подп. и дата

Инв. № дубл.

Взам. инв. №

Подп. и дата

Инв. № подл.