10DD.01400.01

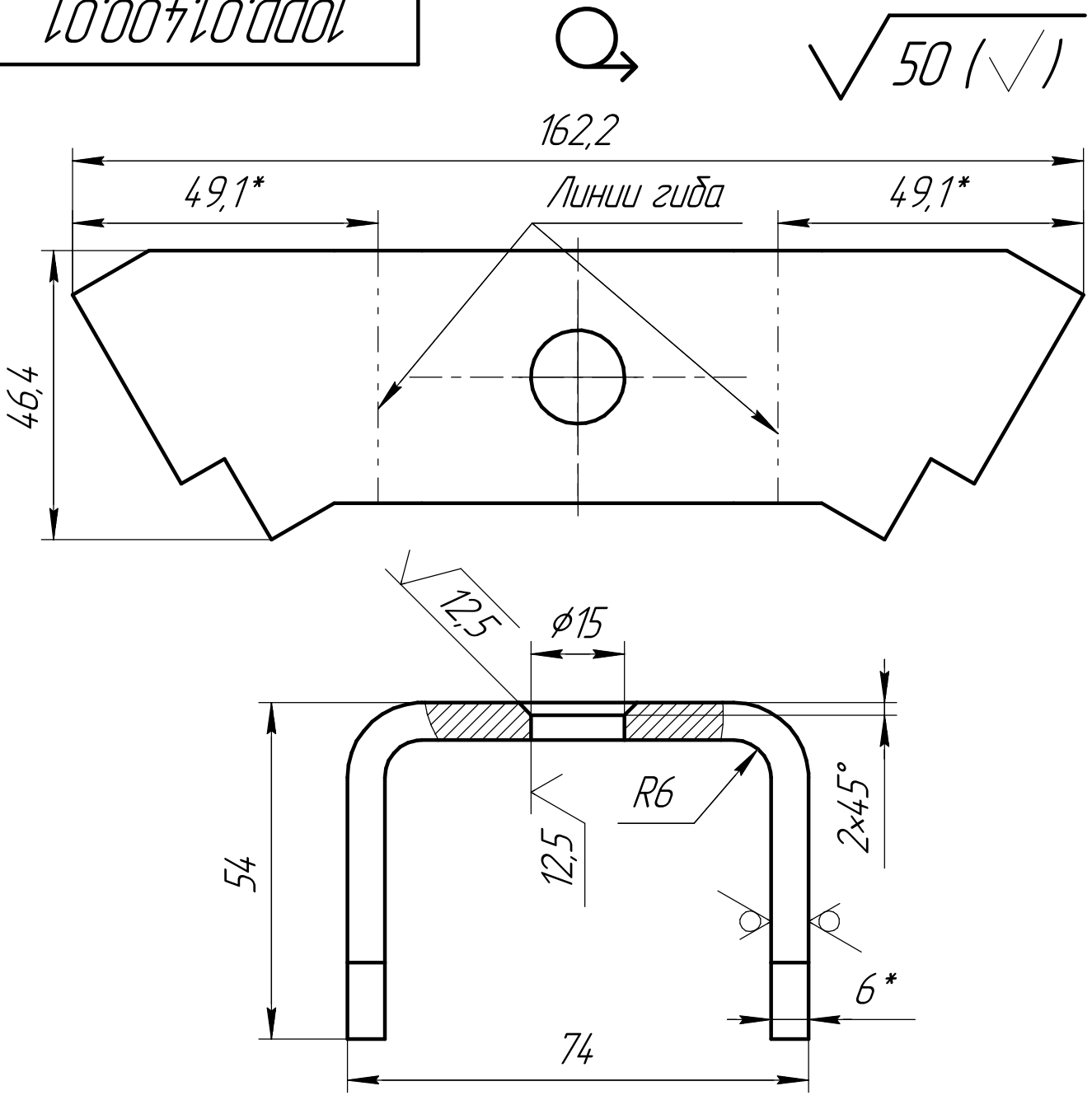

Вид в изометрии

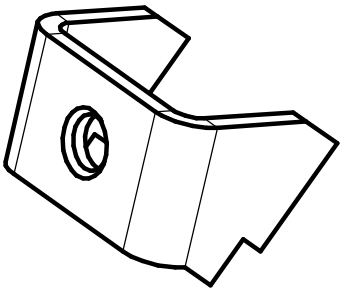

1. * Размеры для справок.
2. H16, h16, ±IT16/2.

Изм.	Лист	№ докум.	Подп.	Дата
Разраб.		Смирнов А.Б.		01.12.2017
Пров.				
Т.контр.		Ботвинов А.Л.		
Н.контр.				
Утв.				

10DD.01400.01

Упор отбойника

Лит.	Масса	Масштаб
	0,27	1:1

Лист | Листов 1

Лист Б-ПН-0-6 ГОСТ 19903-74 / Ст3кп 2-св ГОСТ 14637-89

ДМ завод Дорожных Машин

Перв. примен. | Справ. № | Подп. и дата | Инв. № дубл. | Взам. инв. № | Подп. и дата | Инв. № подл.

Копировал | Формат А4