10DD.01800.09

√25 (√)

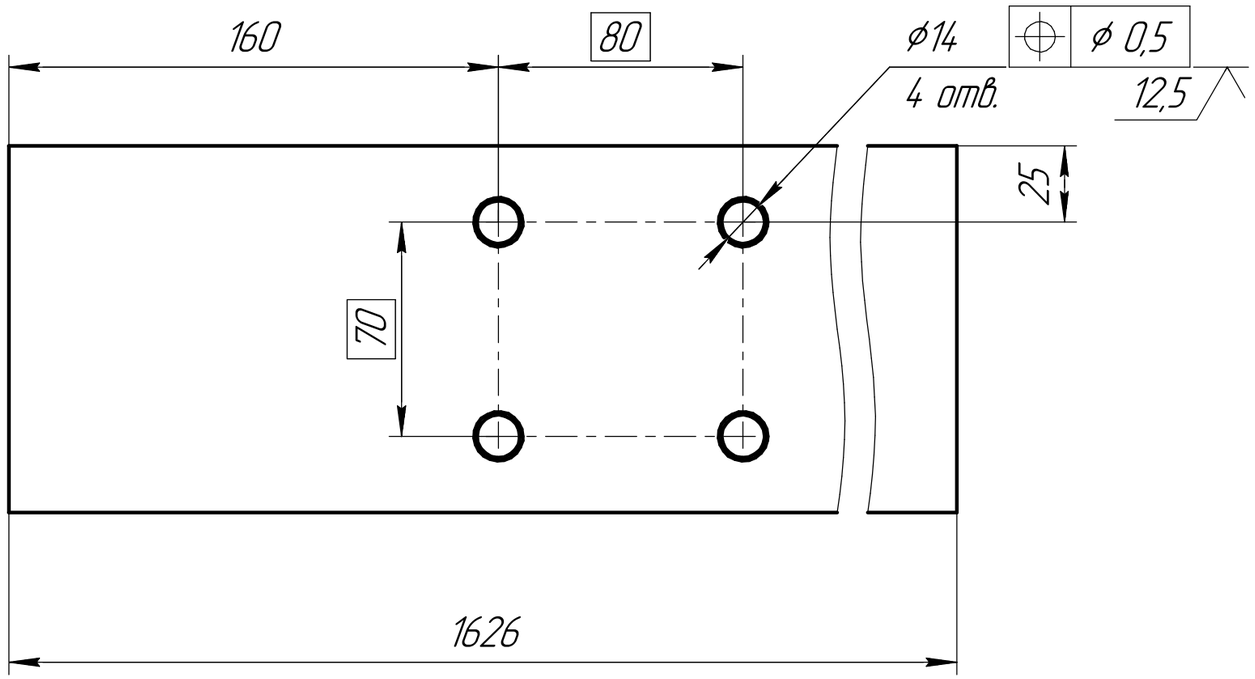

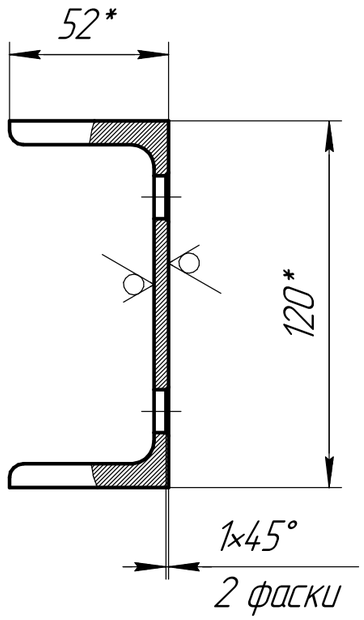

Вид в изометрии

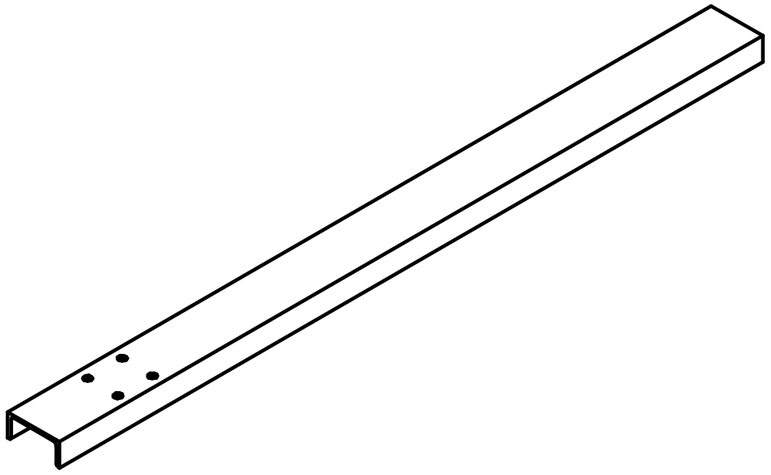

1. * Размеры для справок.
2. Общие допуски по ГОСТ 30893.2 – mL.

Изм.	Лист	№ докум.	Подп.	Дата
Разраб.		Павлова М.В.		
Проверил		Виноградов М.С.		
Т.контр.				
Гл.констр.		Виноградов М.С.		
Н.контр.				
Утв.				

10DD.01800.09

Швеллер передний

Лит.	Масса	Масштаб
	16,92	1:2

Лист | Листов 1

Швеллер В1-ПН-12П ГОСТ 8240-97 / Ст3кп 2-св ГОСТ 535-2005

ДМ завод Дорожных Машин

Копировал | Формат А3

Перв. примен. | Справ. № | Подп. и дата | Инв. № дубл. | Взам. инв. № | Подп. и дата | Инв. № подл.