10DD.01800.28

Перв. примен.

Справ. №

√50 (√)

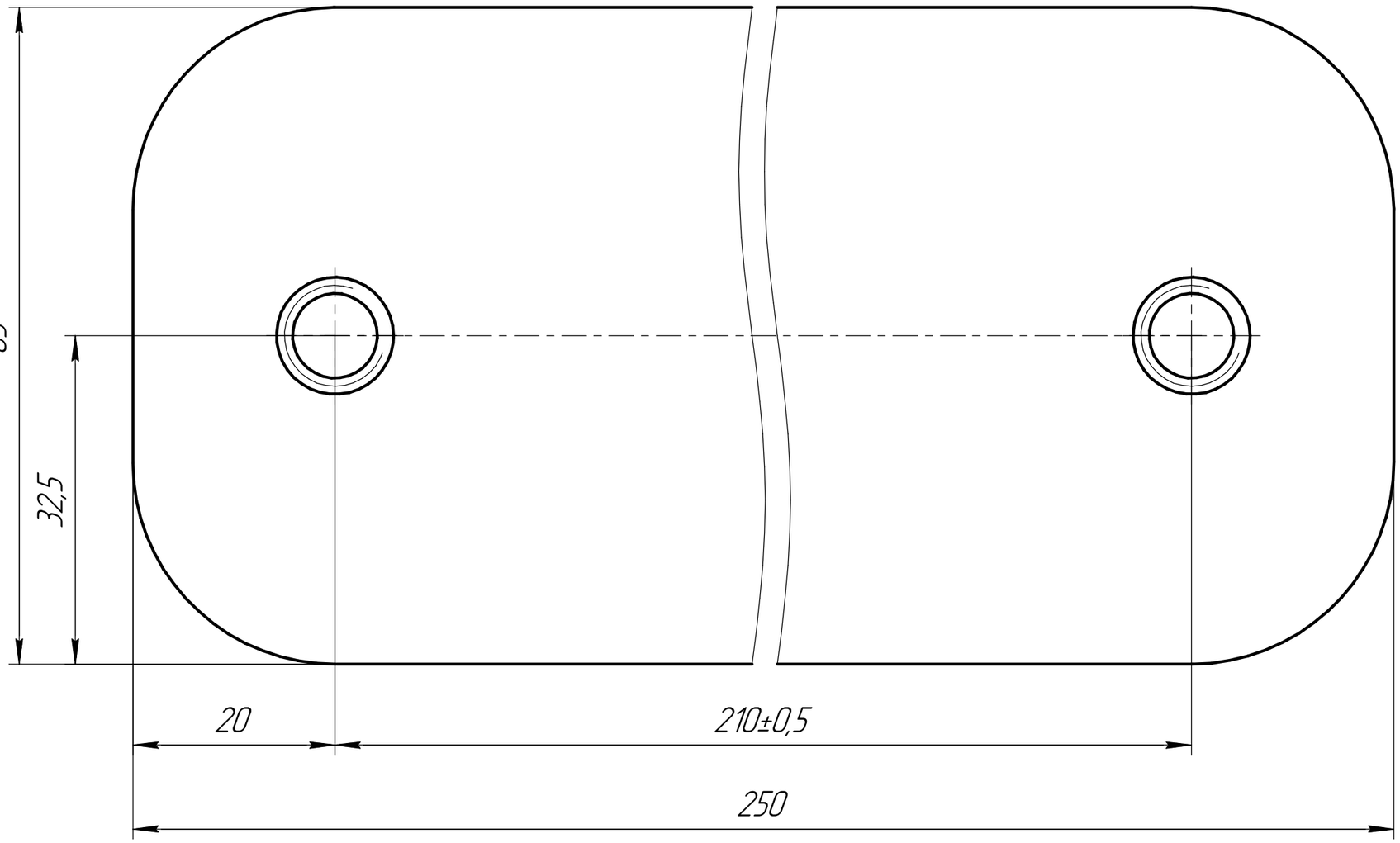

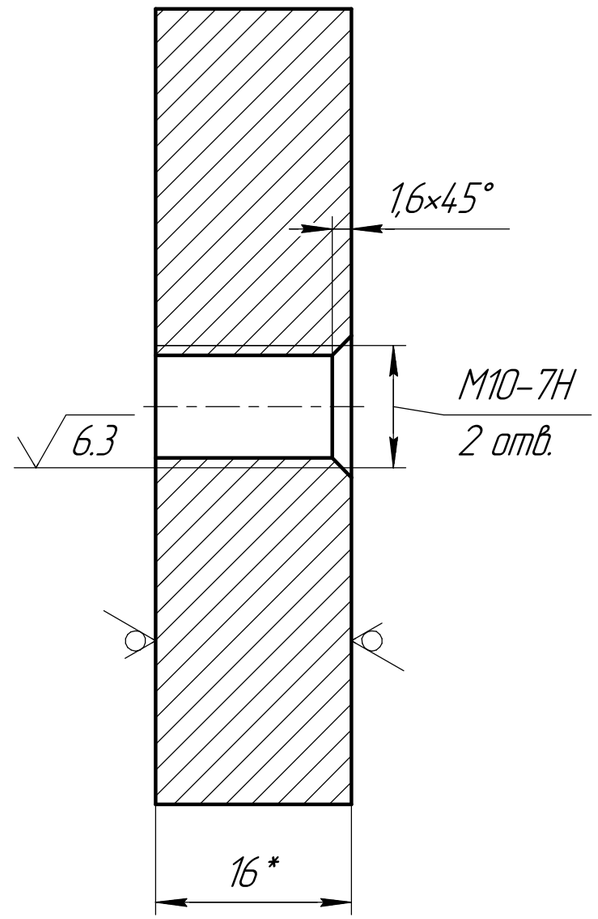

1. * Размеры для справок.
2. Общие допуски по ГОСТ 30893.2 – cL.
3. Предельные отклонения размеров и качества поверхности реза П1111 по ГОСТ 14792-80.

Изм.	Лист	№ докум.	Подп.	Дата
Разраб.		Смирнов А.Б.		27.06.2017
Пров.				
Т.контр.		Ботвинов А.Л.		
Н.контр.				
Утв.				

10DD.01800.28

Крепление баков

Лит.	Масса	Масштаб
	1,98	2:1

Лист | Листов 1

Лист Б-ПН-0-16 ГОСТ 19903-74 / Ст3кп 3 ГОСТ 14637-89

ДМ завод Дорожных Машин

Копировал | Формат А3

Подп. и дата | Инв. № дубл. | Взам. инв. № | Подп. и дата | Инв. № подл.