10DD.01.700.16

√12.5 (√)

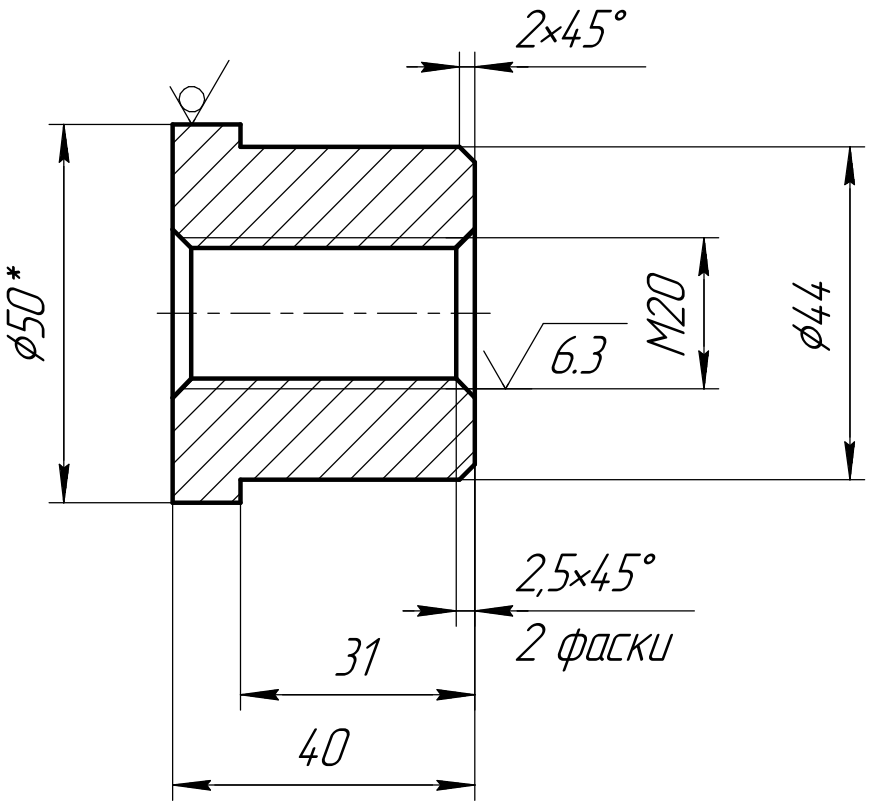

1. * Размер для справо
2. H14, h14, ±IT14/2.

					10DD.01.700.16		
Изм.	Лист	№ докум.	Подп.	Дата	Бобышка	Лит.	Масса: 0,43 / Масштаб: 1:1
Разраб.		Павлова М.В.				Лист	Листов 1
Проверил		Виноградов М.С.					
Т.контр.							
Гл.констр.		Виноградов М.С.			Круг В3-II-50 ГОСТ 2590-2006 / Ст3сп-св ГОСТ 535-2005	ДМ завод Дорожных Машин	
Н.контр.							
Утв.							

Перв. примен. | Справ. № | Подп. и дата | Инв. № дубл. | Взам. инв. № | Подп. и дата | Инв. № подл.

Копировал | Формат А4