ËÃ950 Í 3Å 083.001

Èbéûîáð èéáå

ËÃ950 Í 3Å 083.001

ÊèéÙÛ. N

ÈçÝè. á ÝÙèÙ

ÁæÙ. N ÝÙÙä.

»àÙä.æÙ. N

ÈçÝè. á ÝÙèÙ

ÁæÙN èçÝä.

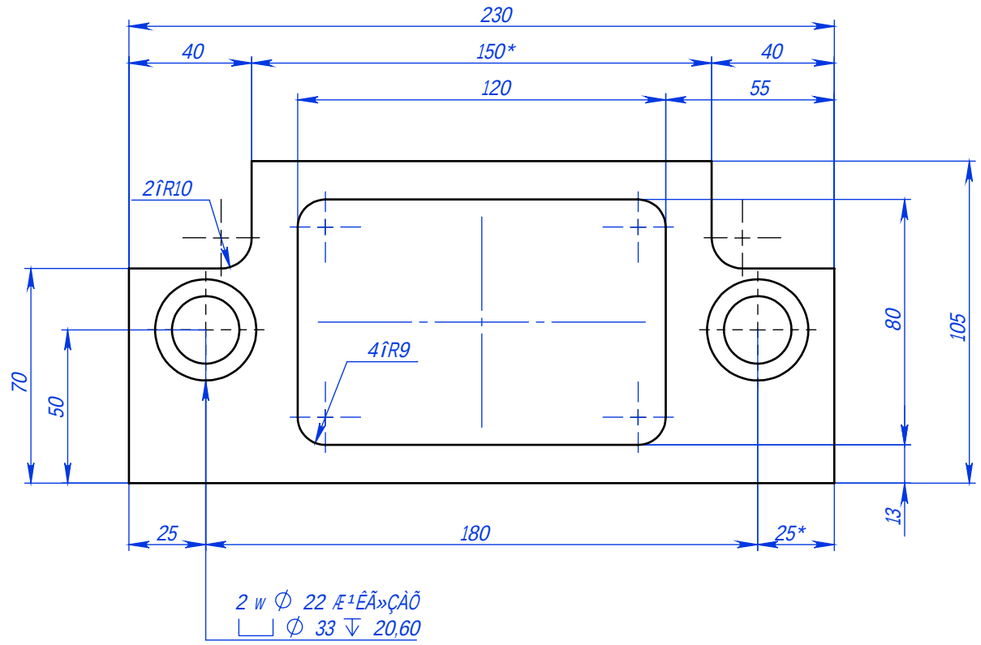

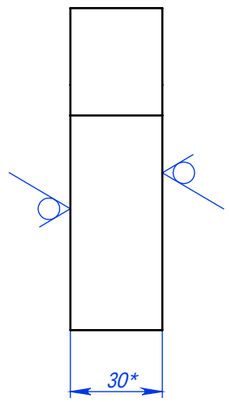

1. *ÉÙàåÞéô Ýäø êèéÙÛçã.
2. ÇÚòáÞ Ýçèìêãá èç ¼ÇÊË 30893.1. H14; g14; ±IT14/2.
3. ÆÙ çÚéÙÙçëÙæøôî èçÛÞéîæçêëøî æÞ Ýçèìêã Ù÷ëêø àÙÝáéô, ëéÞòáæô.
4. Çêëéôþ ãéçåãá èéáëìèáëõ.
5. ÅÙéãáéçÛÙëõ çÚçàæÙðÞæáÞ ÝÞëÙäá.

					ËÃ950 Í 3Å 083.001		
Áàå	Äáêë	N Ýçãìå.	ÈçÝèáêõ	½ÙëÙ	Í äÙæÞï	Äáë.	ÅÙêêÙ	ÅÙêñëÙÚ
ÉÙàéÙÚ.		ËçéÙÙäç					2.48	1:2
ÈéçÛÞéáä						Äáêë 1	ÄáêëçÛ 1	
Ë.ãçæëé.								
Æ.ãçæëé.					ÊëÙäõ 20 ¼ÇÊË 1050-88	ËÞîÊëéçâ	
Ìëû.		ËçéÙÙäç					