Ra 12,5 (√)

Т07.100000.006

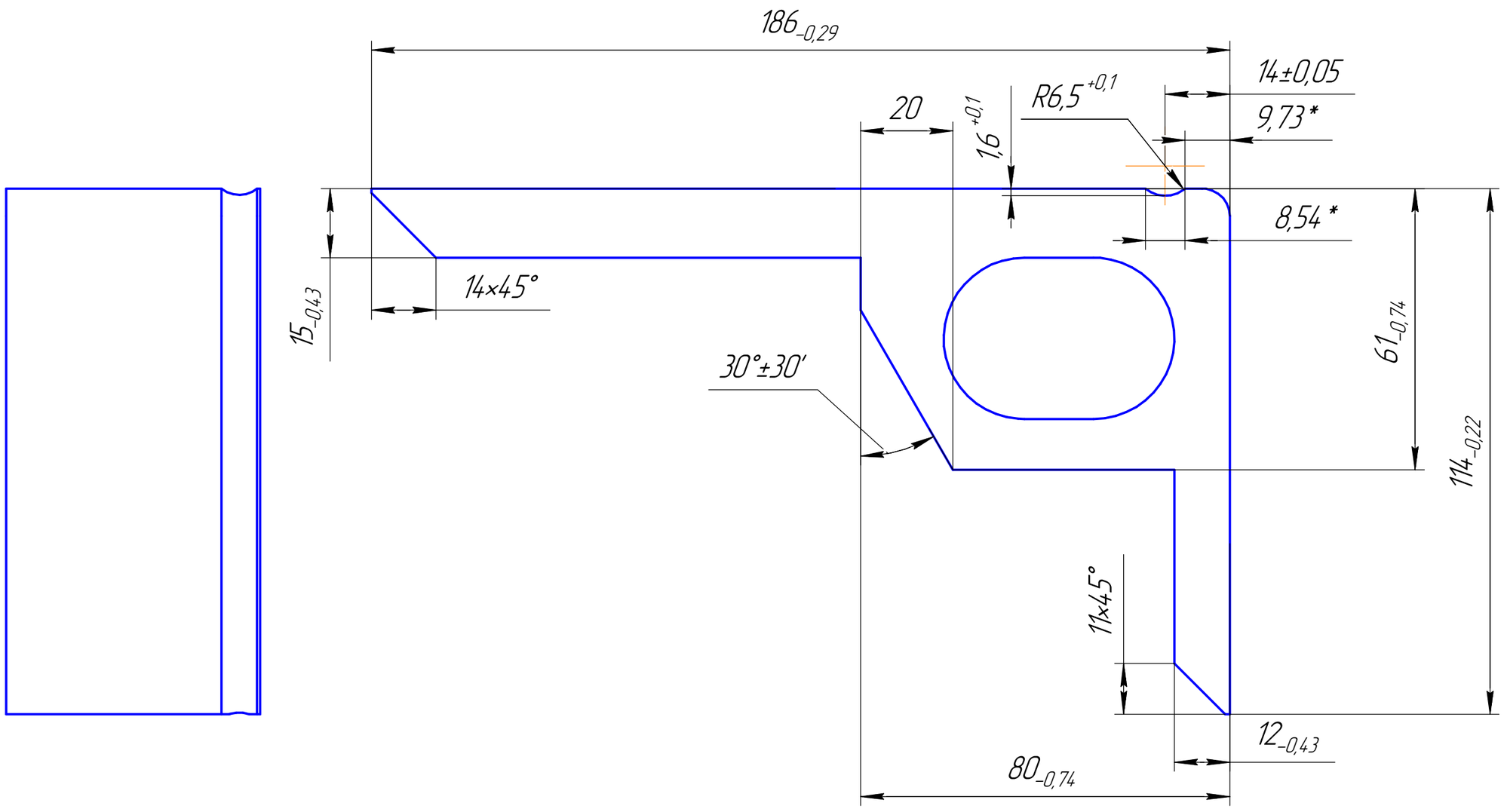

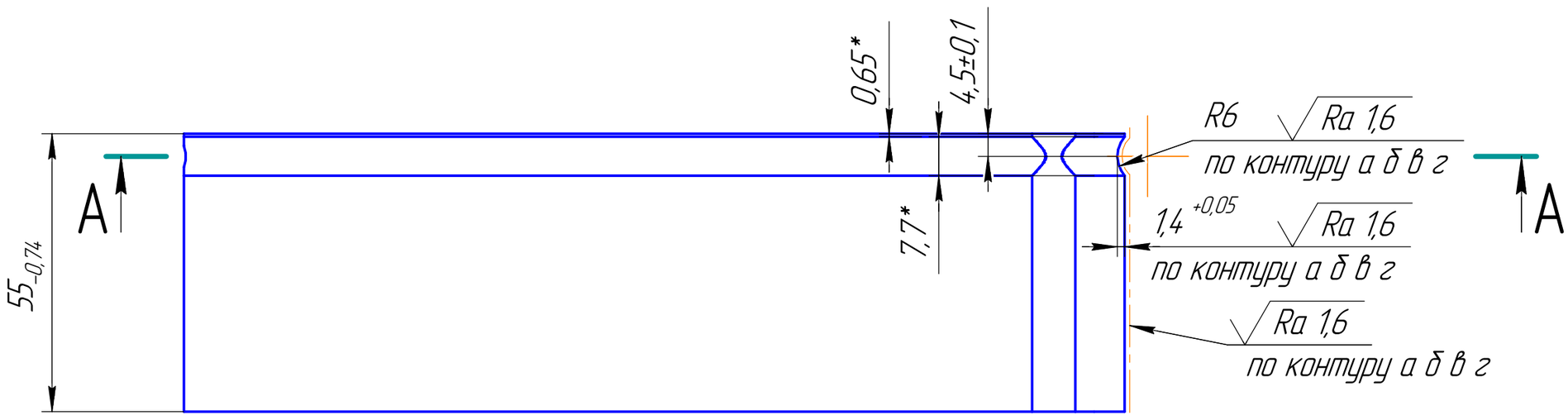

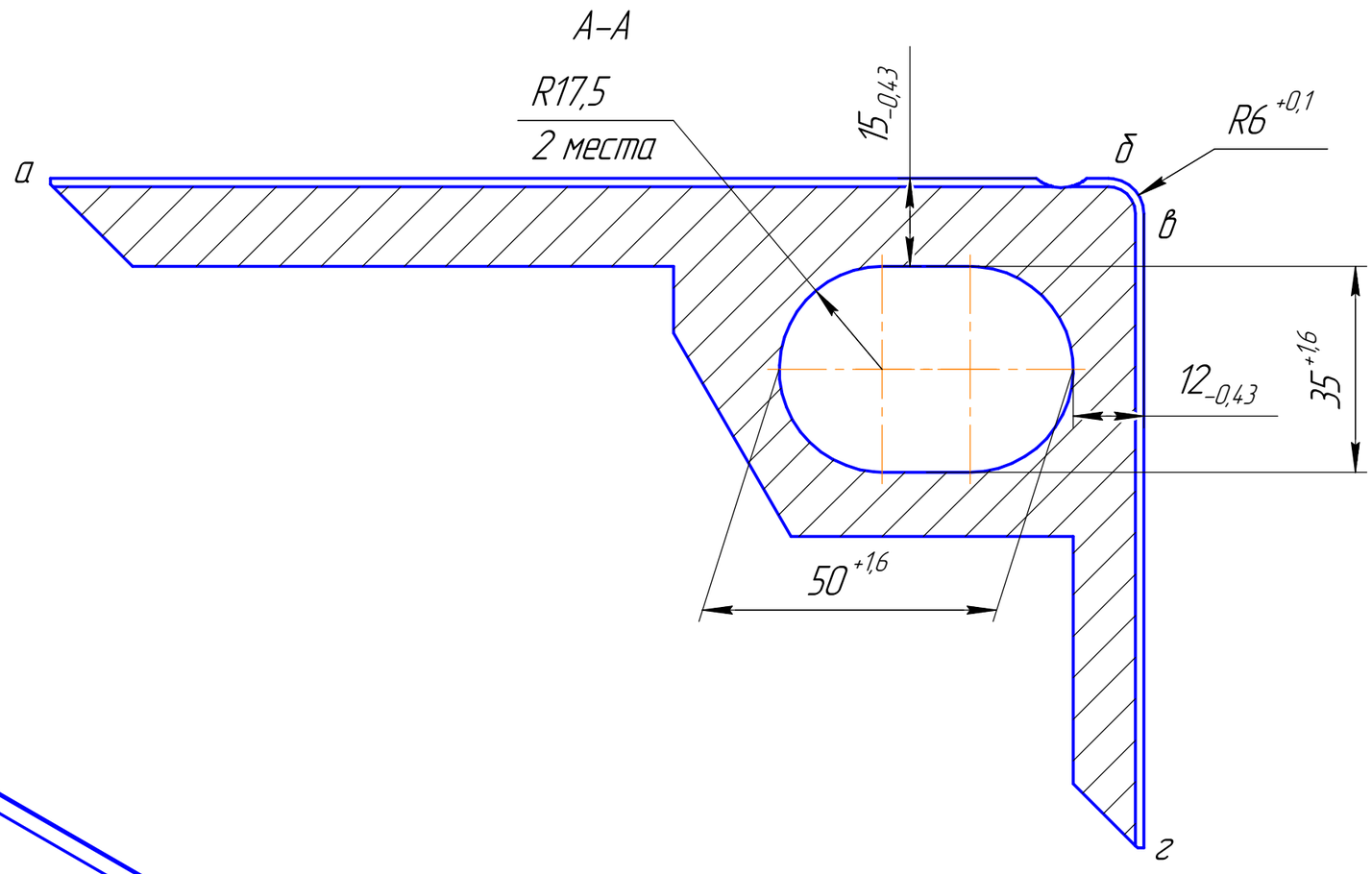

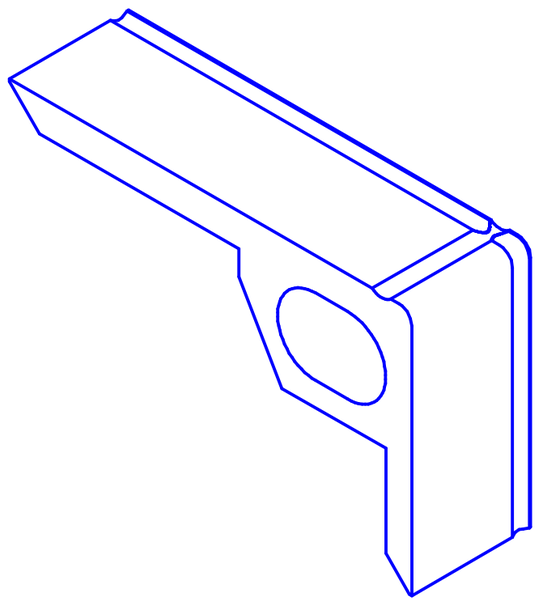

1. *Размеры для справок.
2. Остальные Т.Т. ОСТ4ГО.070.014.

Изм.	Лист	№ докум.	Подп.	Дата	Т07.100000.006		
Разраб.					Уголок 6	Лит.	Масса: 2,17кг	Масштаб 1:1
Пров.						Лист	Листов 1
Т.контр.							
Н.контр.					Сталь 20...50 ГОСТ1050-88		
Утв.							

Перв. примен. Т07.100000.000

Справ. № ЛСГК.301241.012

Подп. и дата

Инв. № дубл.

Взам. инв. №

Подп. и дата

Инв. № подл.

Копировал

Формат А2