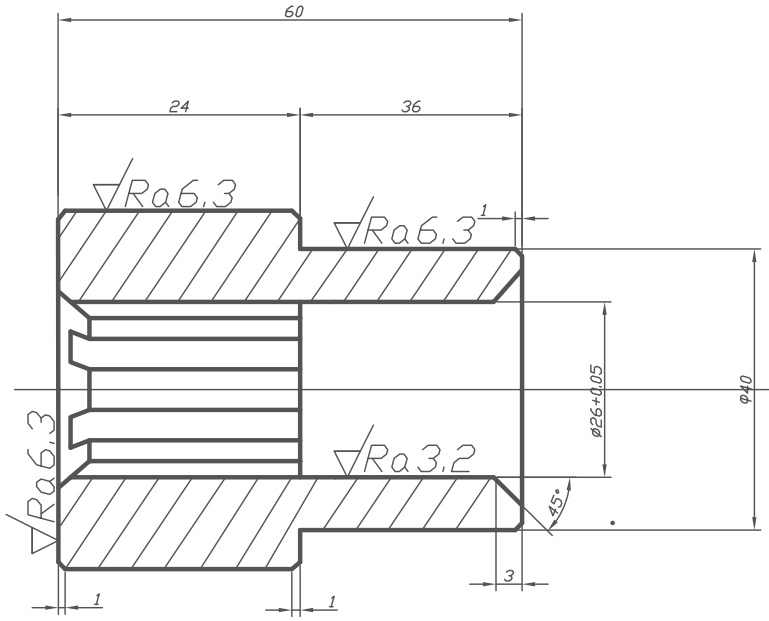

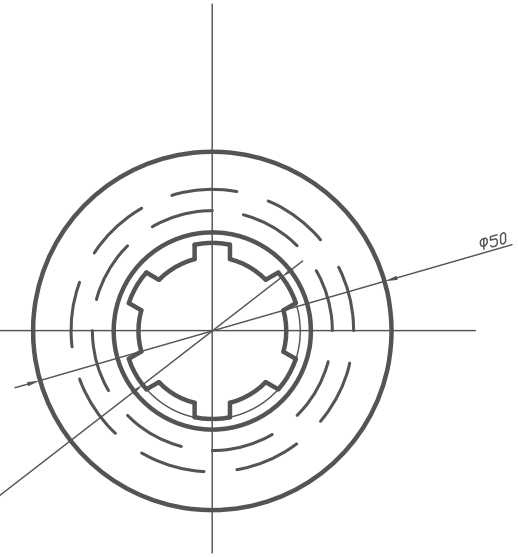

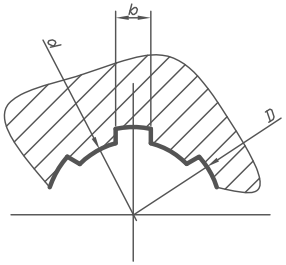

	T	B

D-6x21x25H7/js6x5F9/h8

Центрирование по D
ГОСТ 1139-80
Средняя серия
6x21x25x5

					E011059		
Изм	Лист	N Докум.	Подпись	Дата	Муфта грибковая 6 шлиц.	Лит	Масса	Масштаб
Разраб.							
Пров.						Лист	Листов
Т.Контр.							
Н. Контр					Сталь 40х		
Утв.							