020.5.1106031-01

Ra 6,3 (√)

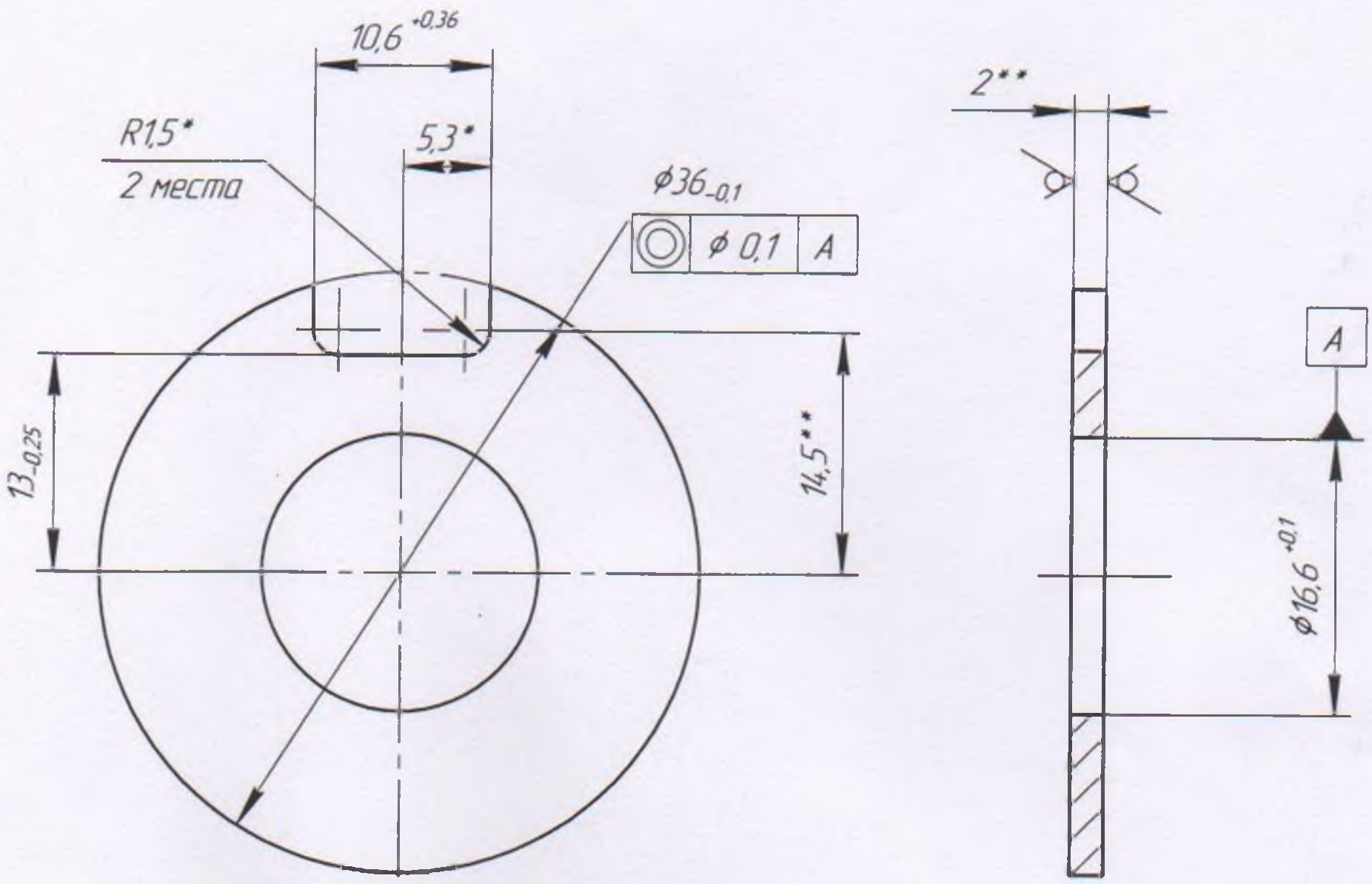

1. Общие допуски по ГОСТ 30893.1: H14, h14, $\pm\frac{IT14}{2}$.
2. * Размеры обеспечить инструментом
3. ** Размеры для справок.
4. Материал заменитель: 08 кп, 08 пс, 08, ст 3 ГОСТ 16523-70.
5. По контуру допускается наплыв металла после резки до 1 мм.

					020.5.1106031-01		
Изм.	Лист	№ докум.	Подп.	Дата			
Разраб.		Власова		16.03.2016	Фланец верхний (заготовка)	Лит. 0₁	Масса 0,018 / Масштаб 2:1
Пров.		Шаров		16.3.16		Лист	Листов 1
Т.контр.		Морозов					
Н.контр.		Власова			Лист Б-ПН-2,0 ГОСТ 19903-74 / 4-IV-20 ГОСТ 16523-70		
Утв.		Шадрунов		17.03.16			

Копировал Формат А4

Перв. примен. | Справ. № | Подп. и дата | Инв. № дубл. | Взам. инв. № | Подп. и дата | Инв. № подл.