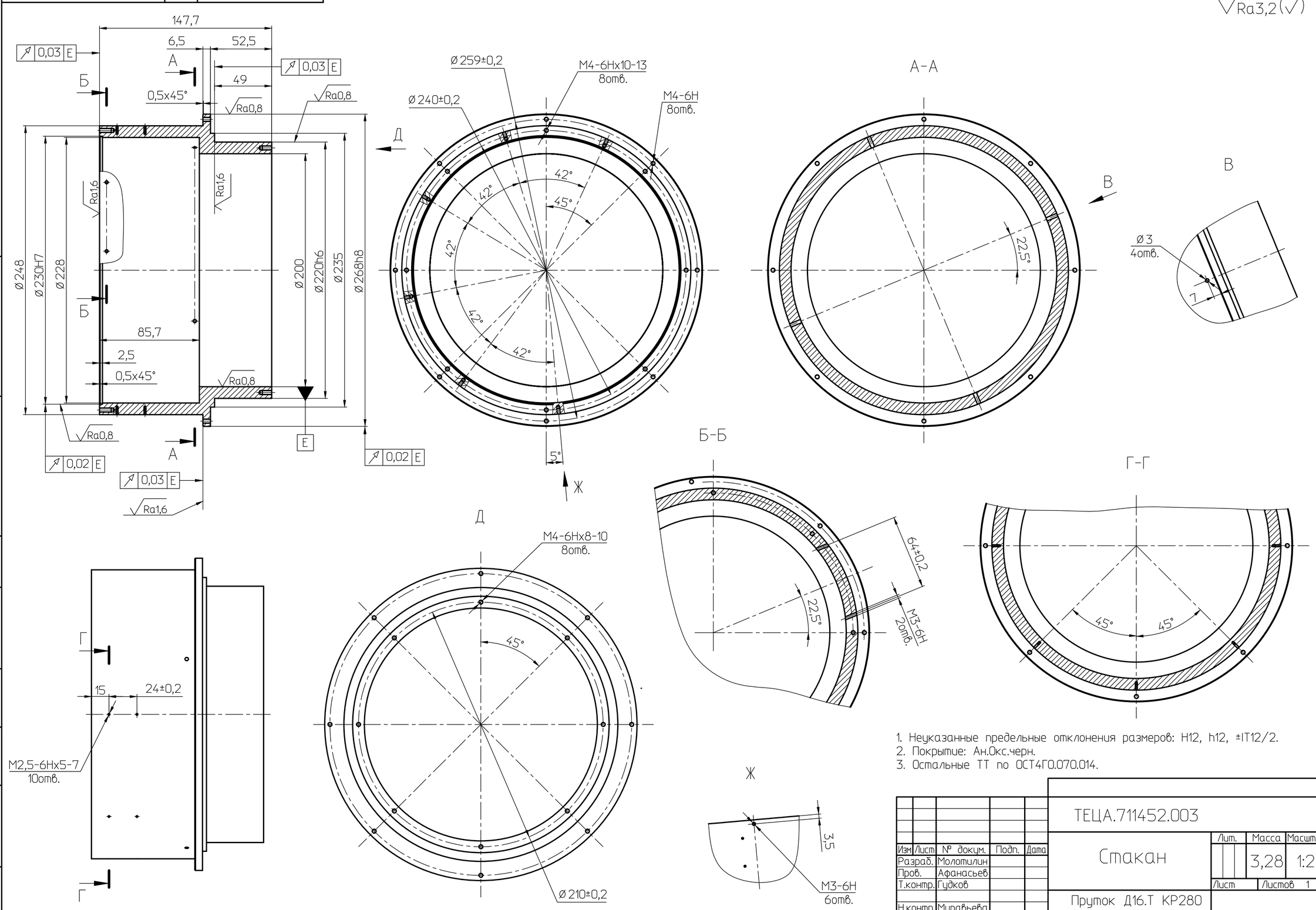

1. Неуказанные предельные отклонения размеров: H12, h12, ±IT12/2.
2. Покрытие: Ан.Окс.черн.
3. Остальные ТТ по ОСТ4ГО.070.014.

Изм	Лист	№ докум.	Подп.	Дата
Разраб.		Молотилин		
Пров.		Афанасьев		
Т.контр.		Гудков		
Н.контр.		Муравьева		
Утв.		Купцов		

ТЕЦА.711452.003

Стакан

Лит.	Масса	Масштаб
	3,28	1:2

Лист | Листов 1

Пруток Д16.Т КР280
ГОСТ 21488-97

Копировал: Формат А2

Перв. примен. ТЕЦА.304119.001

Справ. №

Подп. и дата | Взам. инв. № | Инв. № дубл. | Подп. и дата | Инв. № подл.