ИНВ.№ 6-898, 29.07.20
ЭКЗ.№

КОНТРОЛЬНЫЙ ЭКЗЕМПЛЯР

Восстановлен с подлинника — Вспомогательный подлинник №

Верно: Конструктор Чуреева 14.05.2017

А-А

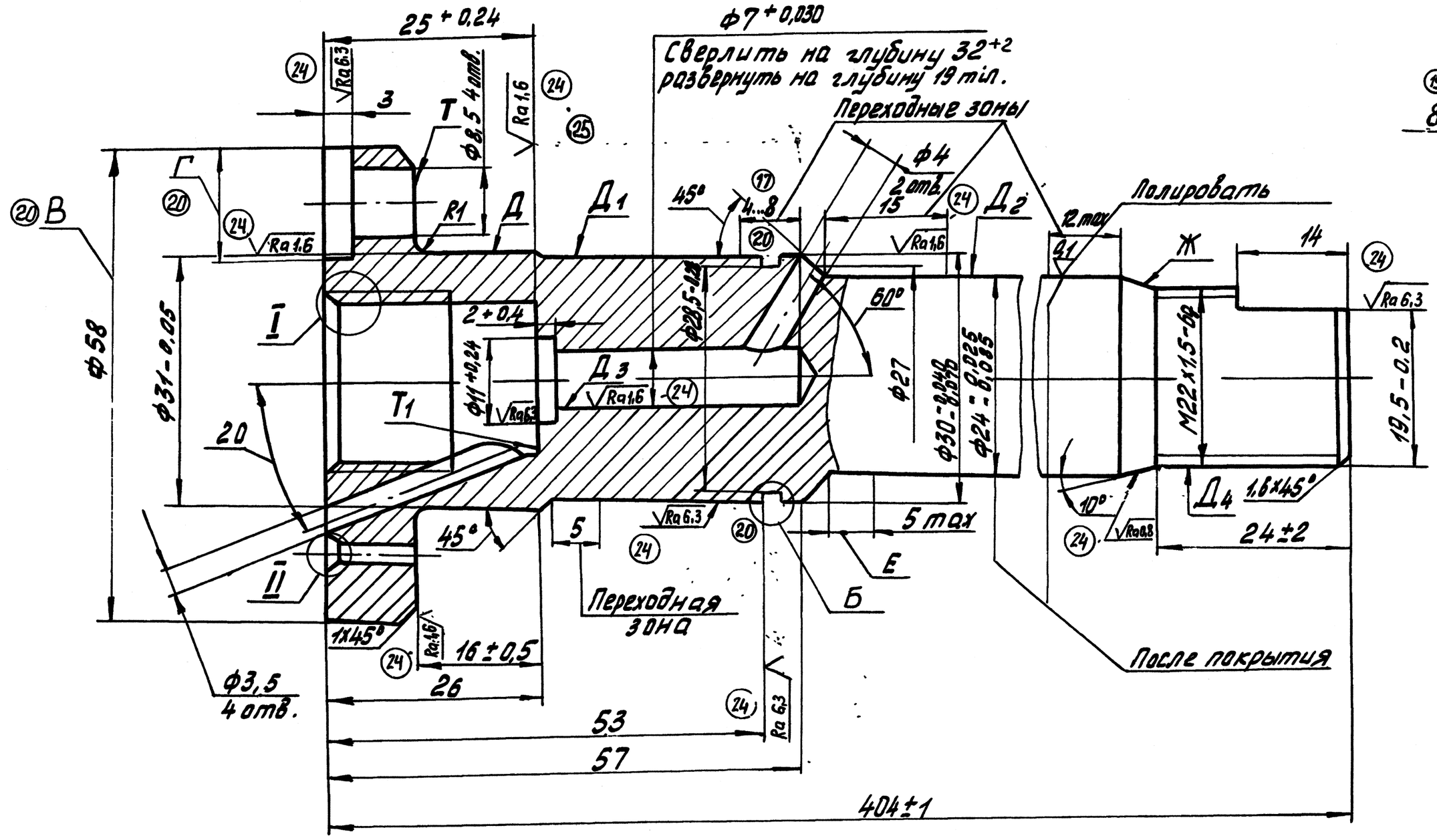

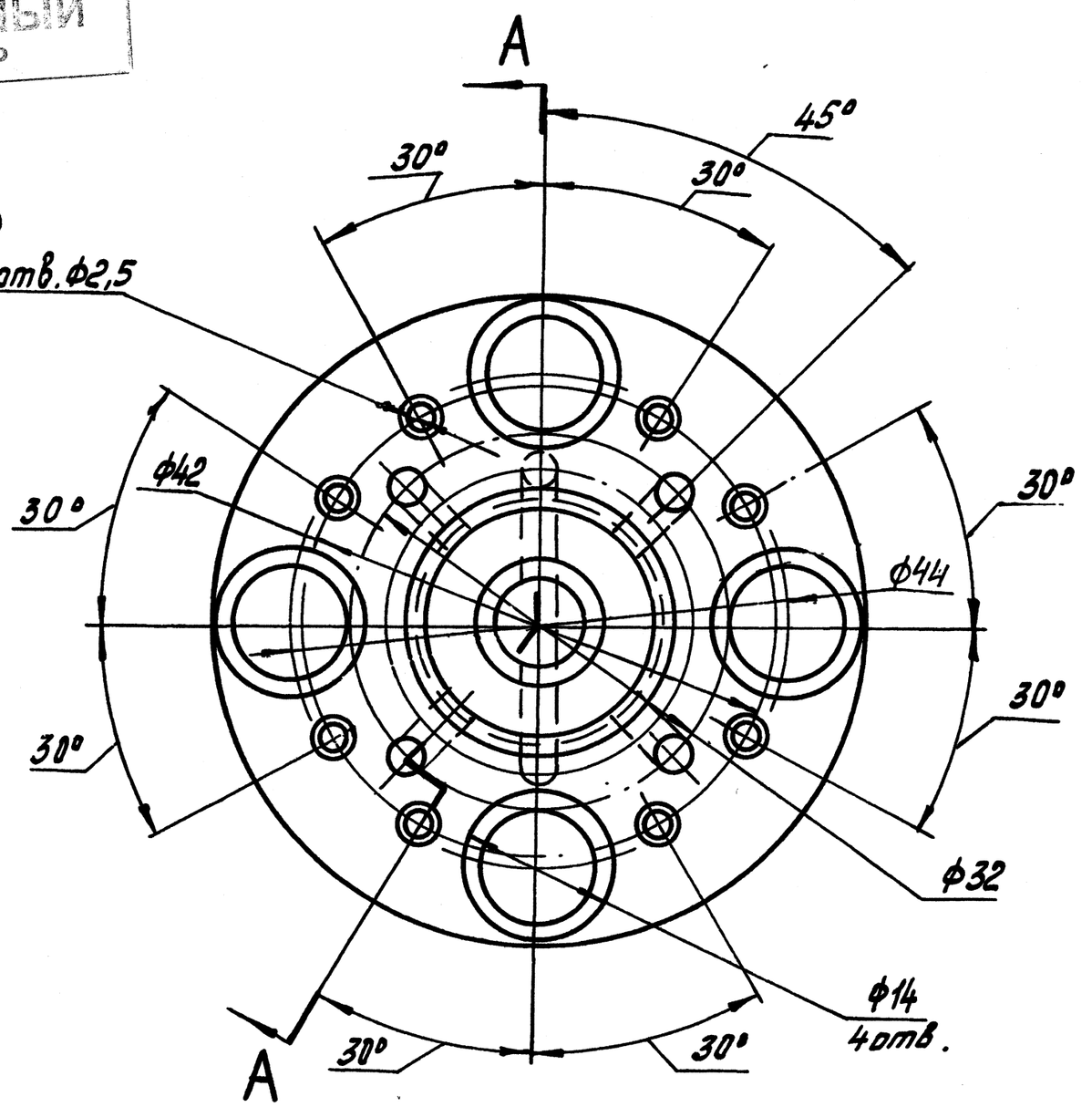

Ra 12,5

I

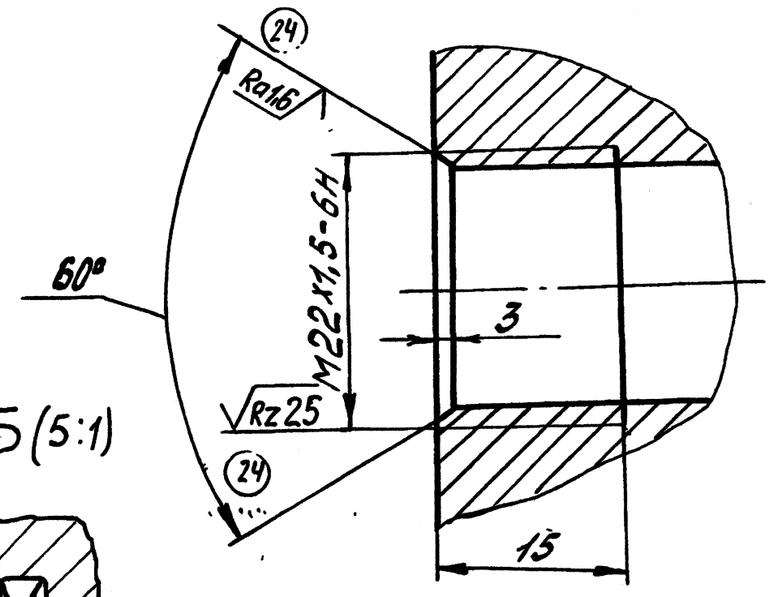

I вариант

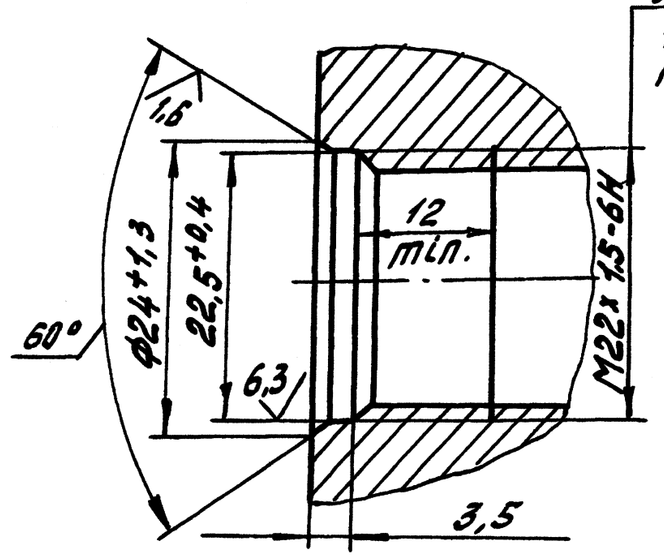

II

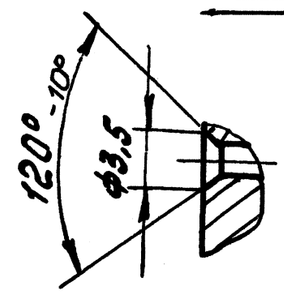

Б (5:1)

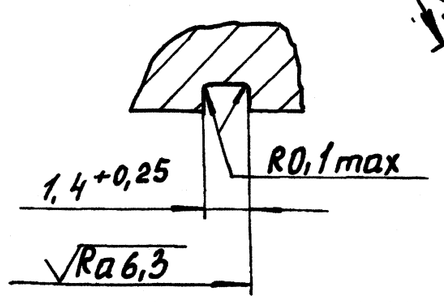

1. Твердость HRC 24÷30.
Поверхности Д1 и Д2 калить ТВЧ. Глубина слоя 1,5÷3. Твердость HRC 52 min. На участках переходных зон твердость постепенно снижается.
2. Несоосность поверхностей Д, Д1 и Д2 max. 0,025.
3. Неперпендикулярность поверхности Д к торцу Т max. 0,02.
4. Непрямолинейность образующей поверхности Д2 в пределах допуска на диаметр стержня.
5. Неперпендикулярность торца Т1 к оси поверхности Д3 max. 0,2 на длине 100 обеспечить инструментом.
6. Перед окончательной обработкой поверхность Д2 хромировать твердым хромом. Допускается отсутствие хрома на участке Е и наличие хрома на поверхности Ж.
Толщина слоя после окончательной обработки min. 0,02.
7. Несоосность поверхности Д4 относительно Д, Д1 и Д2 max. 0,1.
~~8. Допускается использование заготовки детали 543-2905356-30 из материала сталь 40, сталь 45 ГОСТ 1050-2013.~~
9. Неуказанные пред. откл. по ОСТ37.001.246-82.
10. Резьбу М22х1,5-6g накатать.
11. При выполнении цековок Г допускается вскрытие диаметра В с обязательным притуплением острых кромок.
12. Материал-заменитель Сталь 40Х ГОСТ 4543-71.

24	–	135ЛМ.6679-15		21.09.17	23	–	135ЛМ.6679-2017	21.09.17
20	–	135ЛМ.6659-13		21.05.14	22	–	135ЛМ.6674-2016	22.12.16
19	–	135ЛМ.6659-13		26.11.2013				
18	–	135ЛМ.6656-13		21.08.13				
17	–	135ЛМ.6657-13		28.09.13				
16	–	135ЛМ.6657-13	Подп.	11.02				

Изм.	Лист	N докум.	Подп.	Дата	4535342655	135ЛМ-2905163		
Разраб.		Зятьщиков		2.70	Шток поршня амортизатора	Лит.	Масса	Масштаб
Пров.						Ч	1,53	2:1
Т.контр.						Лист	Листов 1	
Н.контр.		Панфилов		2.70	Сталь 45 ГОСТ 1050-2013 (22)	п/я Р 6753-КЭ0		
Н.контр.		Васечкина						
Утв.								

Подписи

Копировал: Фролова Формат А2