ГУ54А.311-

Восстановленный подлинник №1

Чист.повер.	▽4 остальное
Терм.обр.	
Покрытие	Указано

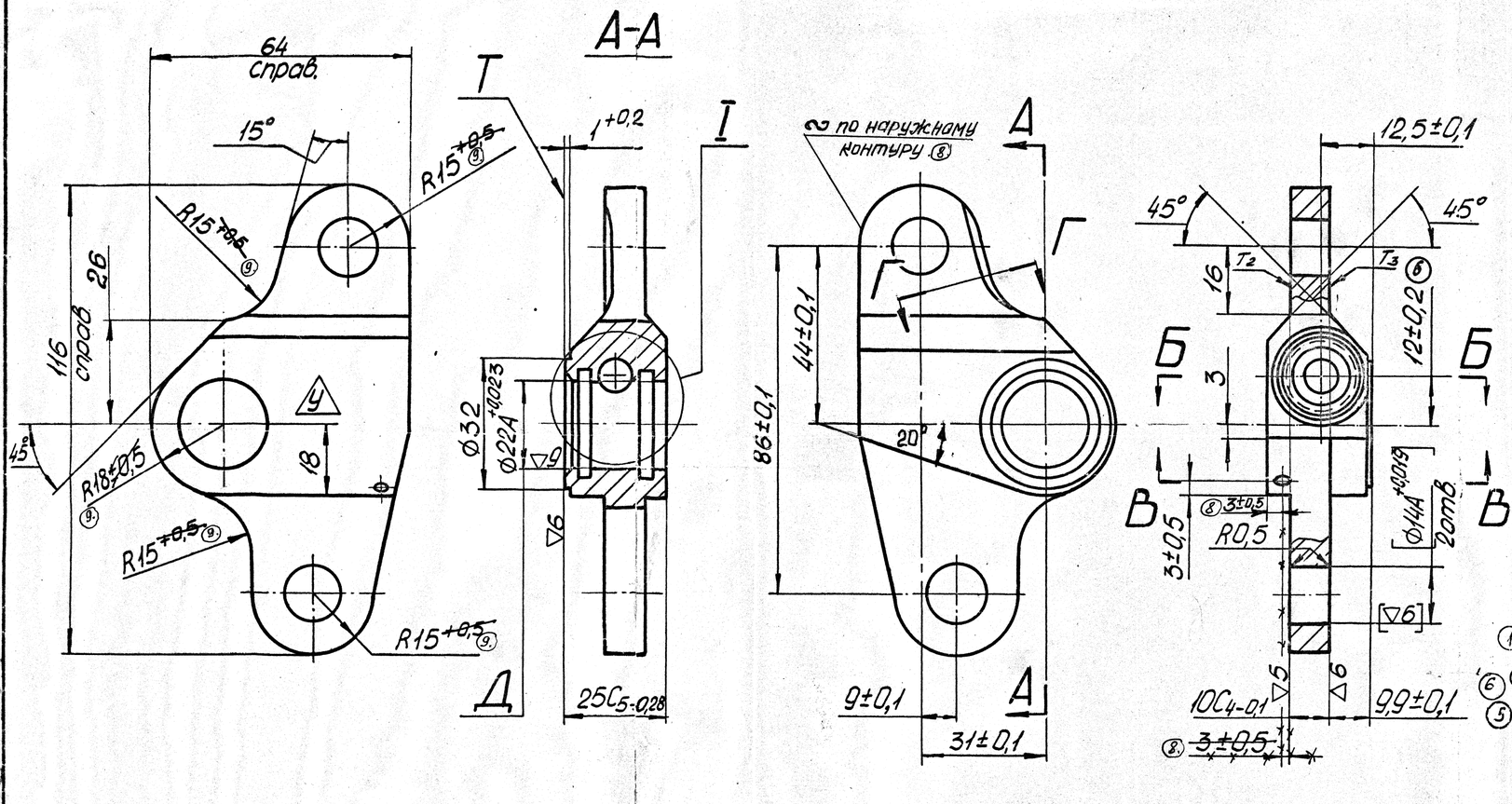

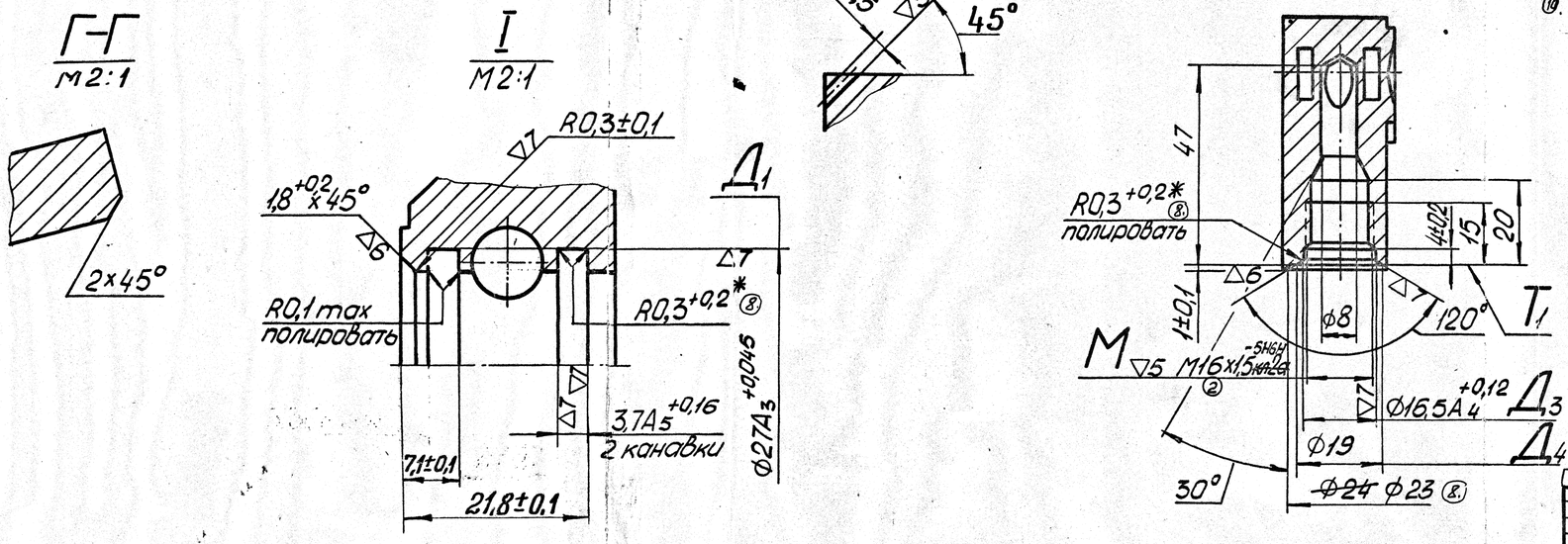

1. Допуски на свободные размеры – по 722АТ.

2. Обработку по размерам в квадратных скобках производить совместно с корпусом ГУ54А.220, крышкой ② ГУ54А.~~307~~ 301 при установленном цилиндре ГУ54А.310.

3. Биение торца Т относительно пов. Д не более 0,05 мм.

4. Биение пов. $Д_1$ относительно пов. Д не более 0,05 мм.

5. Несоосность пов. $Д_3$ относительно среднего диаметра резьбы М не более 0,04 мм. (допуск зависимый.)

6. Биение пов. ~~$Д_4$~~ $Т_1$ ⑧ относительно среднего диаметра резьбы М не более 0,08 мм. (обеспечить технологически.)

7. Пов. Д обрабатать без применения свободного абразива.

8. Микротрещины не допускаются.

9. Покрытие: Хим. Пас; окрасить наружную поверхность, кроме торцев $Т_1$ и $Т_1$ ~~ЭЛ-3М-140~~ ЭП-1,3 серебристый ~~синевый~~ II. 107 ОСТ1 90055-~~76~~ 78. или по ① ⑥ ④ ⑤ инструкции ВИАМ №850-76 (система 107)

⑧ 10. Допуски на размеры необрабатываемых поверхностей по ОСТ1 41187-78, 6 кл. точности. Штамповочный уклон – 5° в сторону утолщения тела. После штамповки облой зачистить.

⑧ 11. * Размер обеспеч. инстр.

⑧ 12. Резьба по ОСТ 100105-73.

⑩ 13. Допускается заготовку изготавливать штамповкой с твердостью НВ 170... 250.

①

Правый показан

Левый – отраженный вид

10.1.246-85. Калинин 11.04.85 г.

9.4.672-84. Калинин 5.12.84 г.

8.9.293-84. Калинин 25.05.84

1		ГУ54А.310			левый ГУ54А.311-2
1		ГУ54А.310			правый ГУ54А.311-1
7		84.861-83	Тр	12.7.83	
6		84.3149-82	Зл	24.12.82	
5		84.3127-82	Тр	16.12.80	Кол. чер. К сборочному
4		84.2091-80	Журавлев	11.8.82	
3		84.1105-78	Ваш	4.5.78	
2		84.1145-77	Ваш	24.5.77	
1	Нов	84.85-77	Кол.	14.11.77	
		84.393-77	Кол.	14.11.77	

Изм.	Кол.	N докум.	Подп.	Дата	292.000.311.00.0		
Констр.		Кочнов	Кочнов	28.4.84	Кронштейн	ГУ54А.311-	
Провер.		Покшина	Покшина	28.4.84		Литера	Вес	Масшт.
Нач.ор.		Верле	Верле	28.4.84	⑦	Вх	А	0,45	1:1
Технол.		Горячев	Горячев	28.4.84		Лист		Листов 1
Норм.кон.		Усов	Усов	04.5.84	Бронза БрАЖН10-4-4 по ④ ГОСТ1628-72 78	КБ-1		
Нач. КБ		Билалов	Билалов	4.5.84				

Инв. № подл. | Подп. и дата | Взам. инв. № | Инв. № дубл. | Подп. и дата

Г-22994 | 28/4-85 | Вчобь | 75673 | 30.05.84

Восстановлен с подлинника
Верно: Тк 10.12.84