ГУ79-603

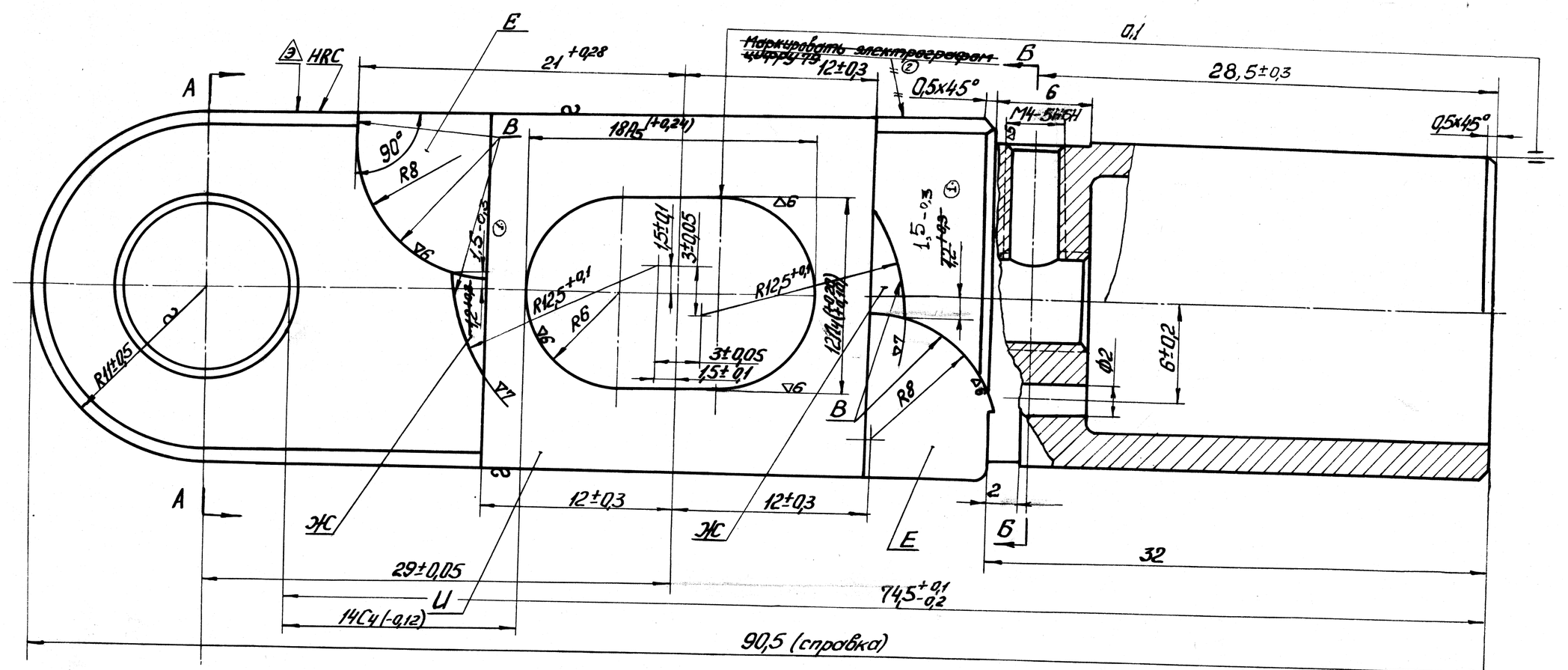

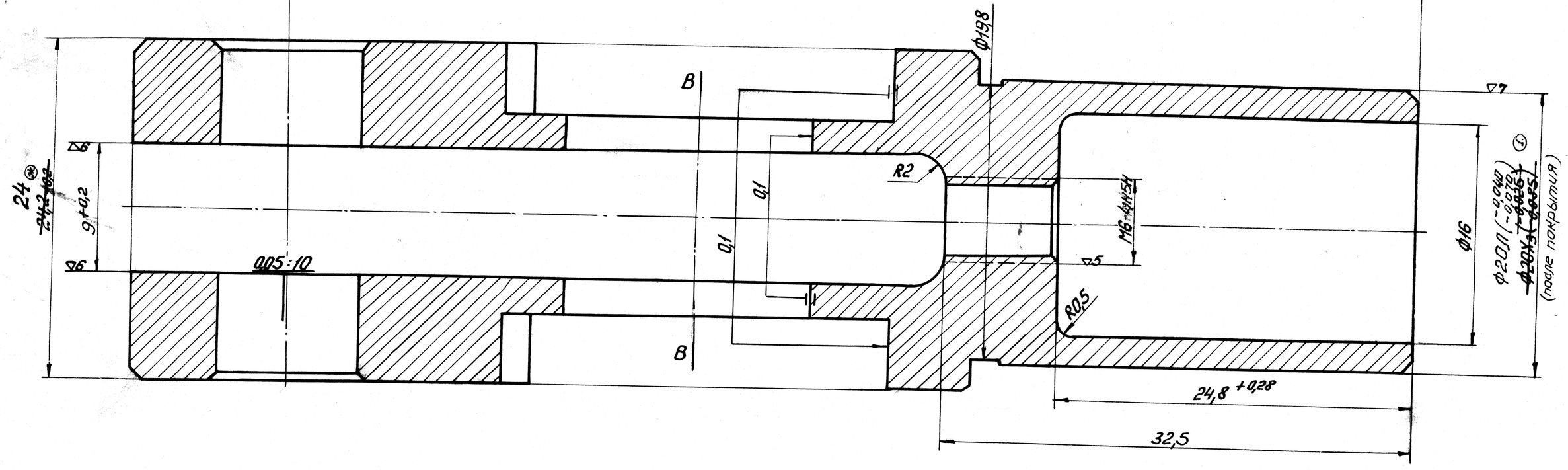

Б-Б

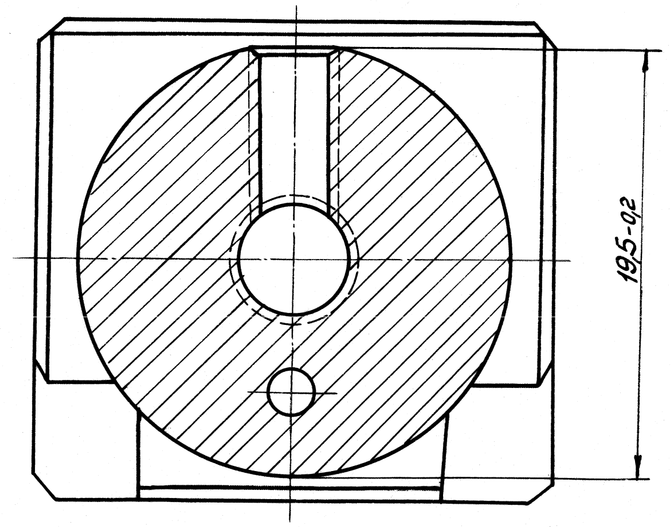

А-А

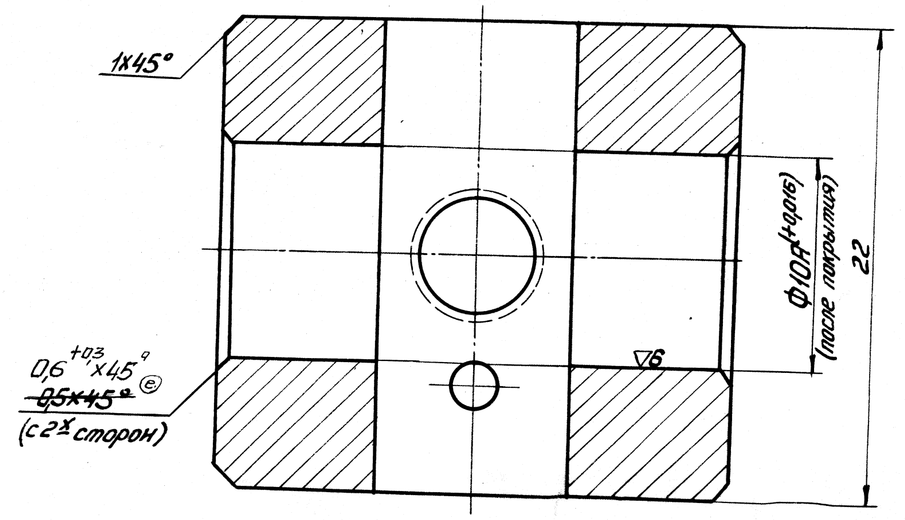

В-В

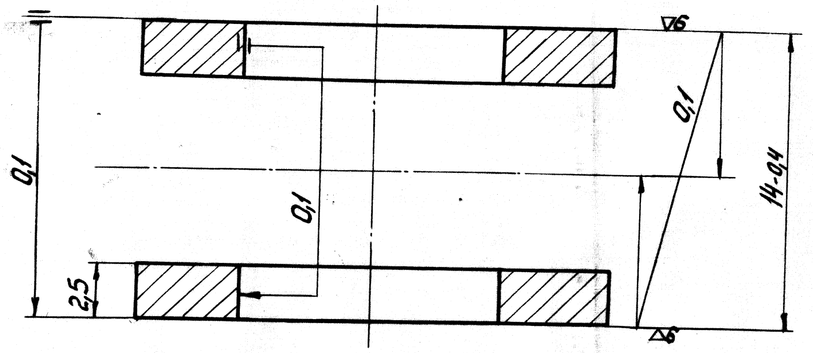

1. Цементировать или цианировать только поверхности „В" по инструкции ВИАМ № 883-70.
Глубина цементированного или цианированного слоя после механической обработки 0,5-0,8 мм. Твердость цементированной или цианированной поверхности HRC ≥ 58. Твердость сердцевины HRC 28...39. Допускается местная цементация пов. „Е" и „Ж" на расстоянии ~2мм от профилей „В".
Группа контроля 2Ц ОСТ1 00021-72. Контроль твердости и глубины цементированного слоя производить по образцу-свидетелю от партии термообработки.
[redacted]
5° в сторону утолщения тела. Допуски на размеры необработанных поверхностей по ОСТ1 41197-72 (5 класс точности). После штамповки обод зачистить по этому ряду.
3. Допуски на свободные размеры - по 2АТ52.
4. Фаски снимать до [redacted] диаметра резьбы пов. узлом К20.
5. Резьбы по [redacted] 70.
6. Зоодную нитку в резьбовом отверстии М6-[redacted]5Н (со стороны прошивки) притупить.
7. Допускается выступание поверхностей „Ж" относительно поверхности „И" не более 0,1, а поверхностей „Е" относительно поверхности „И" не более 0,15.
8. Покрытие: Гидропескоструить и ⑧
Твердо хранировать поверхности „В", „Е", „Ж", „И" и Ø20Х [redacted] по инструкции ВИАМ № 132-71.
⑨ Слой хрома - 0,020 мм; Ø2, М4-5Н6Н, М6-4Н5Н оксидировать по инструкции ВИАМ № 224-70. Остальные места хромировать, оксидно-фосфатировать и гидрофобизировать по инструкции ВИАМ № 918-67. ⑧
9. Подвергнуть 100% проверке на магнитном дефектоскопе по инструкции ВИАМ № 370-70.

⑧ Остальные места хромировать, кроме отв. Ø2 и резьб М6-4Н5Н, М4-5Н6Н. Слой хрома 0,020...0,040. После хромирования деталь подвергнуть оксидному фосфатированию по инструкции ВИАМ N 918-67 и гидрофобизации.

Изм.	Лист	№ докум.	Подп.	Дата	ГУ79-603.		117.000603_0.00
Разраб.	Колышкина				ГУ79 КФ	Литера	Масса	Масштаб
Пров.	Тихонов				Вилка		6	0,112	5:1
Т. контр.						Лист:	Листов: 1
Нач. СКО	Жданова				12ХН3А	Заготовка
Н. контр.	Морозова				ОСТ1 90065-75 гр. II	
Утв.	Ветрова					

Копировал:

2.1 408-92 23.11.82
1.4. 1180-80. 27.12.80
N. 2. 760-77. 25/8 77

Ц. 1. 839-76 28.5.76г.
З. 1. 1581-75 28/10-75.

Инв. № подл. | Подп. и дата | Взам. инв. № | Инв. № дубл. | Подп. и дата