ГУ54А.143

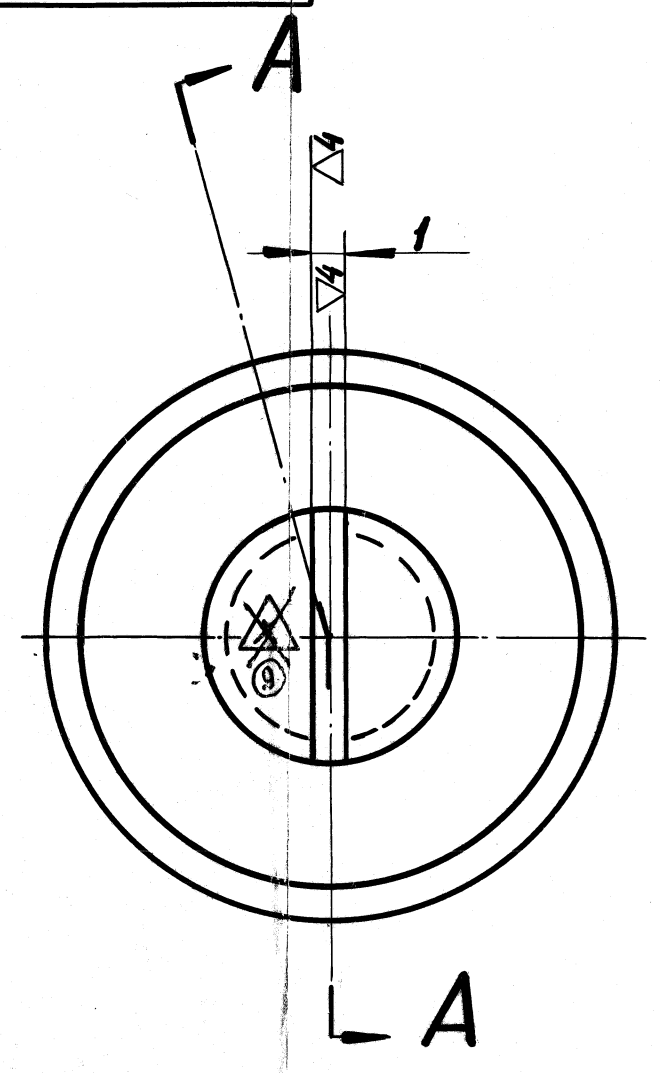

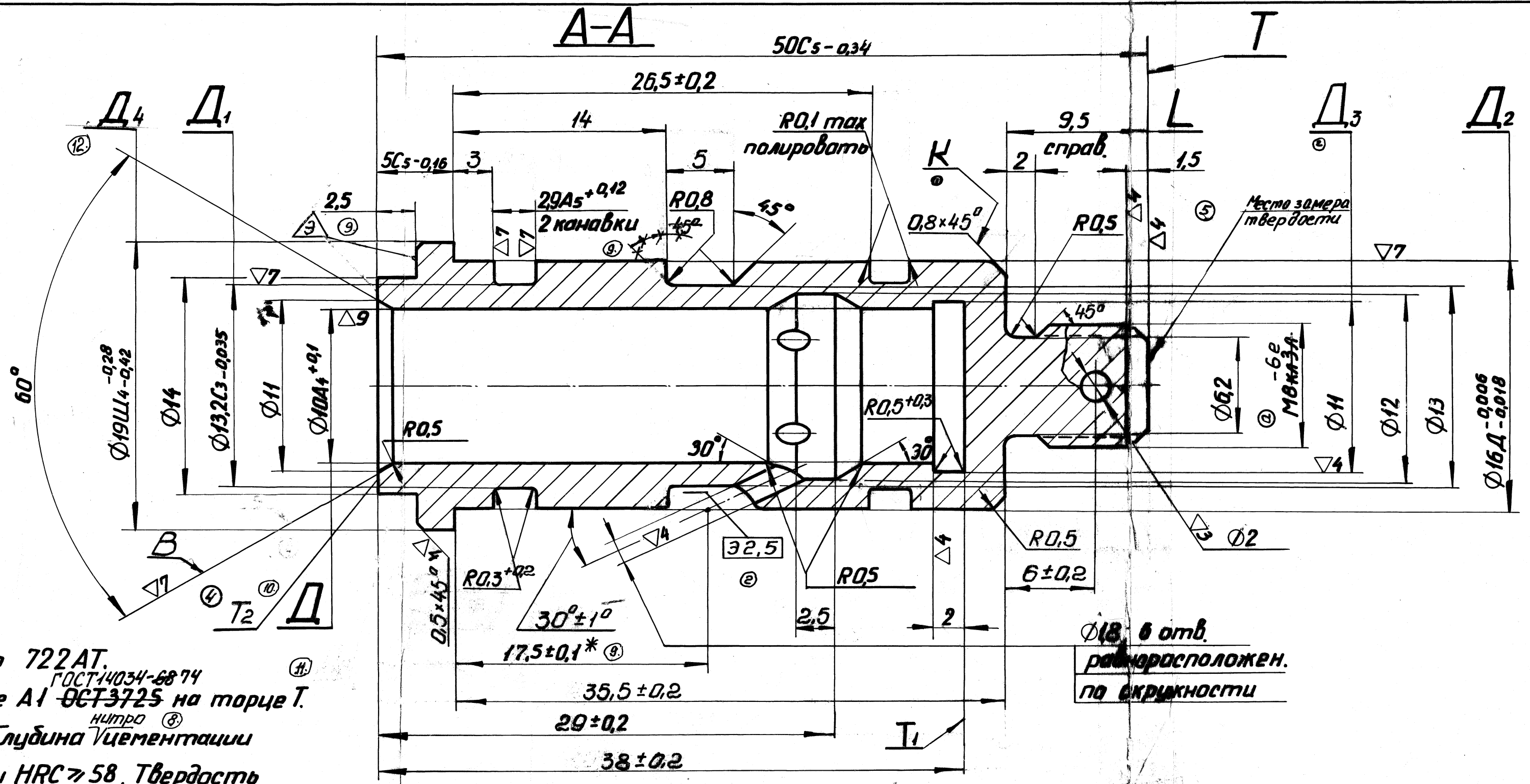

Ø18 6 отв. равнорасположен. по окружности

Чистота пов.	▽5 остальное
Термообр.	Указана
Покрытие	Указано

1. Допуски на свободные размеры - по 722АТ.
2. Допускается центровое отверстие А1 ГОСТ14034-68 по ОСТ3725 на торце Т. (11)
3. Цементировать нитроцементировать (8) поверхность Д. Глубина цементации нитро (8) 0,4-0,7мм 0,3...0,6мм.
4. 0,5÷0,8мм. Твердость поверхности HRC 24-42 21-44. Твердость сердцевины HRC 24-42. Допускается цементация нитро (8) торцев Т, Т2 (10) и поверхностей Д3 и Д4. (11)
5. Обработать холодом по инструкции №34. ПИ 1.2.052-78. (9)
6. Биение поверхности Д1 относительно поверхности Д2 не более 0,05мм.
7. Фаска на резьбе по 299АТ. ОСТ1 00010-71.
8. Резьба до покрытия по 214АТ.
9. Покрытие - кадмирование на длине L с толщиной слоя 0,009-0,013мм; допускается кадмирование поверхности К (3) КД-12, К3,9 (7) (4) (7) (5) Жим.Окс.Фос. Окс.нас. ГОСТ 1759-82. ГОСТ 1759-82. ГОСТ 1028-76. Допускается отсутствие покрытия на поверх. В.

Универсальное фосфатирование по ТР5-637 ВИАМ остальных поверхностей, кроме поверхности Д; пропитка гидрофобизирующей жидкостью ГКЖ-94.

(4) 9,8 Конусообразность и эллипсность поверхности Д не (5) более 0,002 мм, непрямолинейность не более 0,004 мм.

(4) 9кл. В указанном месте маркировать одноименно с деталью, сопрягаемой по поверхн. Д. (2)

(6) (5) 10. Группа контроля 3-2ц 4-2ц ОСТ100021-78 на образце-свидетеле.

11. * Размер обеспеч. инстр.

9.5. 294-84. Калев 25.05.84г. 12.1. 462-87 Калев 11.06.87г.
8.4. 276-84. Калев 24.05.84г. 11.2. 234-87 Калев 16.04.87г.
10.2. 155-87. Калев 6.03.87г.

7		84.861-83				1	ГУ54А.140		
6		84.2314-80			10.9.60г	Кол.	К сборочному	292.000143.0.00	
5		84.2097-10							
4		84.2314-79							
3		84-39557							
2	1	84-32833							
1	3	84-25567							
Изм.	Кол.	№докум.	Подп.	Дата					
Констр.		Житнов					Гильза	Литера	Вес	Масшт
Пров.		Кочнов						7	84 А	0,033	4:1
Нач. бриг.		Душкин									
Технолог		Горячев						Лист	Листов 1		
Нормокон.		Усов						КБ-1			
Нач. КБ		Азлавов									

Сталь 12ХН3А ГУ14-1-950-74

Копир. Бикулина

Ф-т № 13

1562.9

Инв. № подл.	Подпись и дата	Взам. инв. №	Инв. № дубл.	Подпись и дата
1608	1.4.87		1562.9	30.05.84